DOMETIC

REFRIGERATION 10-SERIES

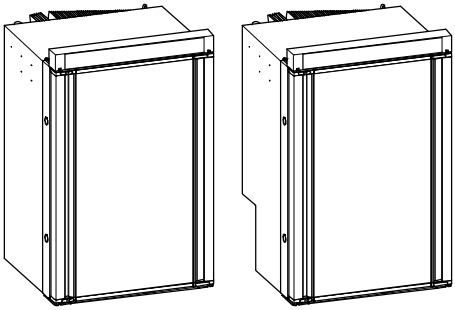

RM10.5, RM10.5S, RM10.5G, RM10.5T, RM10.5P, RMS10.5S, RMS10.5G, RMS10.5T, RMS10.5P, RMS10.5XS, RMS10.5XG, RMS10.5XT, RMS10.5XP

EN **Absorber refrigerator** Installation Manual..... 13

DE **Absorber-Kühlschrank** Montageanleitung..... 25

FR **Réfrigérateur à absorption** Instructions de montage..... 38

ES **Nevera con extractor** Instrucciones de montaje..... 51

PT **Frigorífico de absorção** Instruções de montagem..... 64

IT **Frigorifero ad assorbimento** Indicazioni di montaggio..... 77

NL **Absorptiekoelkast** Montagehandleiding..... 90

DA **Absorber-køleapparat** Monteringsvejledning..... 103

SV **Absorptionskylskåp** Monteringsanvisning..... 115

NO **Absorbsjonskjøleskap** Monteringsanvisning..... 127

FI **Absorptiojääkaappipakastin** Asennusohje..... 139

PL **Lodówka absorpcyjna** Instrukcja montażu..... 152

SK **Absorpčná chladnička** Návod na montáž..... 165

CS **Absorpční chladnička** Návod k montáži..... 177

HU **Abszorberes hűtőszekrény** Szerelési útmutató..... 190

HR **Apsorpcijski hladnjak** Upute za montažu..... 203

TR **Absorbsiyonlu buzdolabı** Montaj Kılavuzu..... 215

SL **Absorpcijski hladilnik** Navodilo za montažo..... 227

RO **Frigider cu absorbție de gaz** Instrucțiuni de montaj..... 239

BG **Абсорбиращ хладилник** Инструкция за монтаж..... 252

ET **Absorptsioonkülmik** Paigaldusjuhend..... 265

EL **Ψυγείο υγραερίου / ρεύματος** Οδηγίες τοποθέτησης..... 277

LT **Absorbcinis šaldytuvas** Montavimo vadovas..... 291

LV **Absorbcijas ledusskapis** Uzstādīšanas rokasgrāmata..... 303

Copyright

© 2026 Dometic Group. The visual appearance of the contents of this manual is protected by copyright and design law. The underlying technical design and the products contained herein may be protected by design, patent or pending patent. The trademarks mentioned in this manual belong to Dometic Sweden AB. All rights are reserved.

1

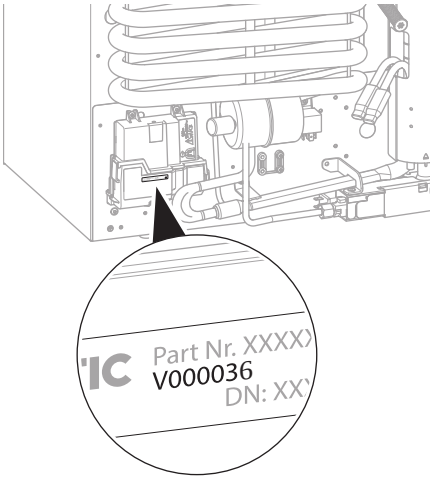

2

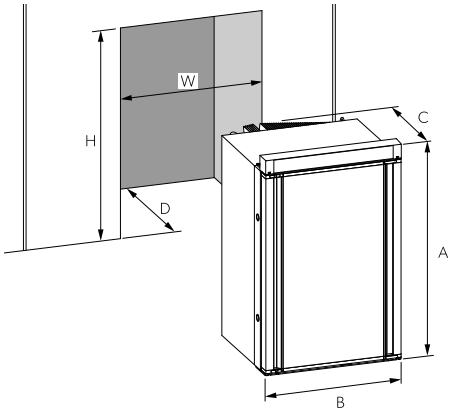

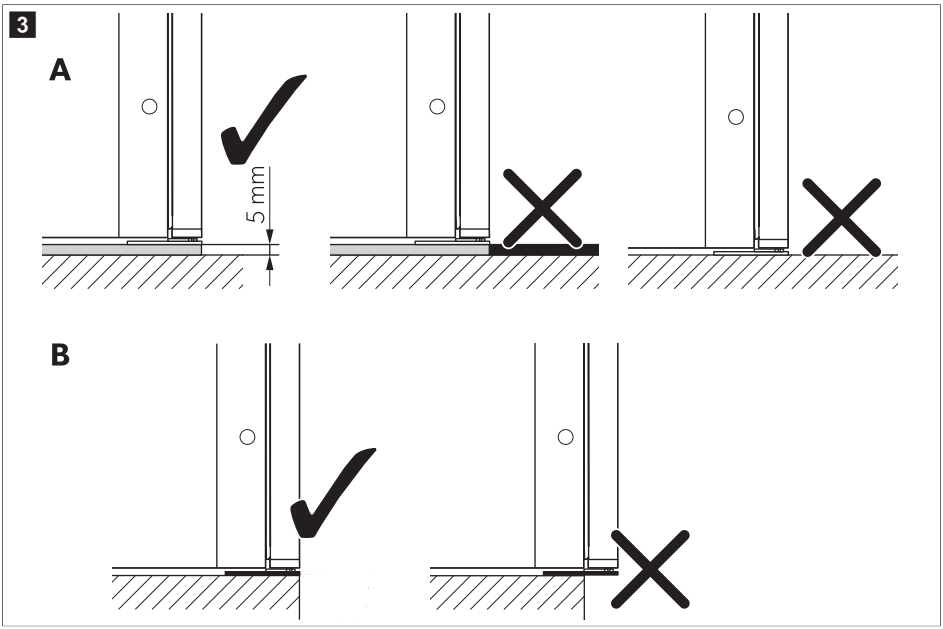
3
A
5 mm
B

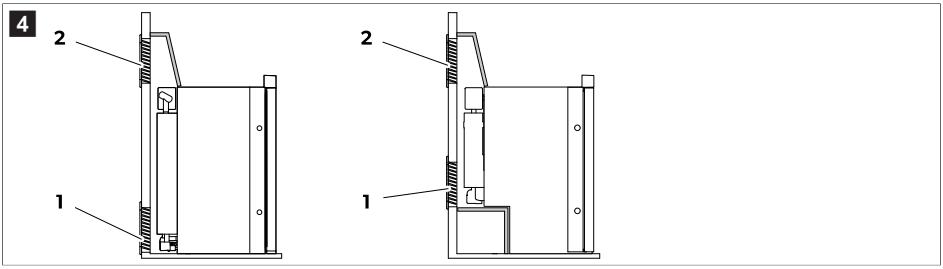
4
2
1
2
1

5

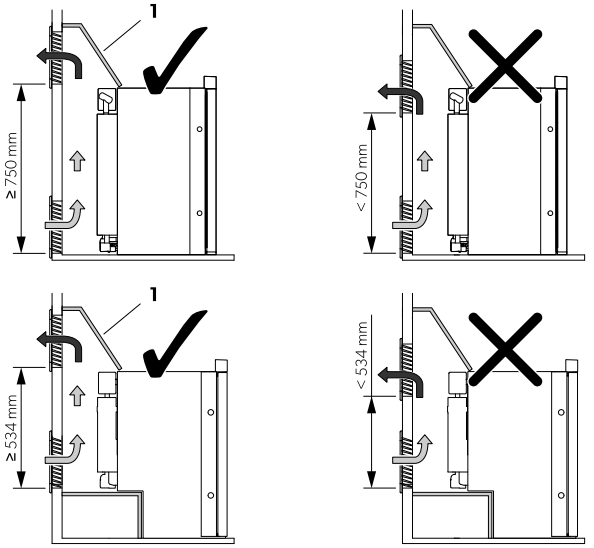

6

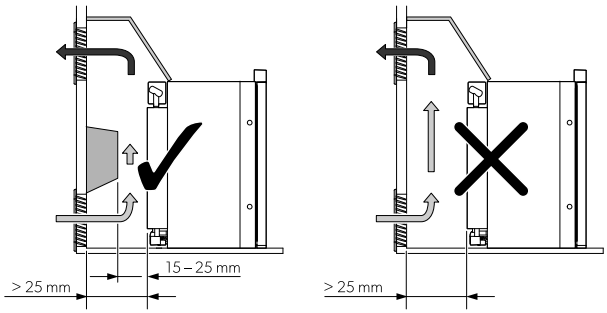

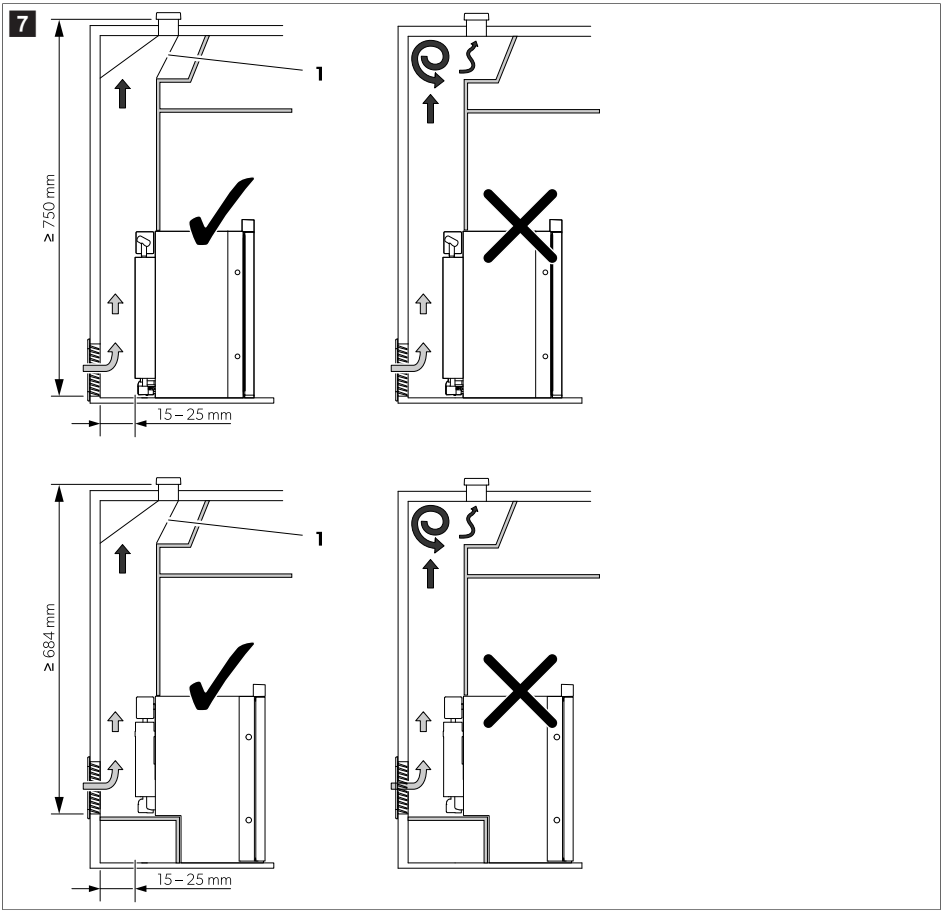
7
1
≥ 750 mm
15 – 25 mm
1
≥ 684 mm
15 – 25 mm

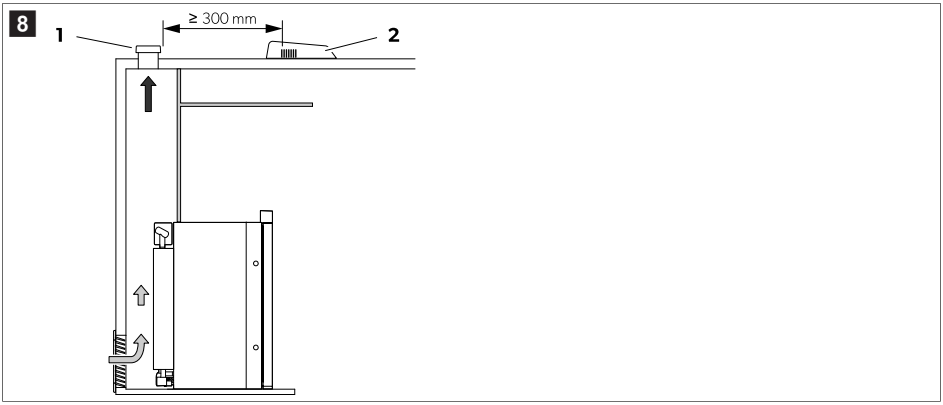
8
1
≥ 300 mm
2

9 **A**

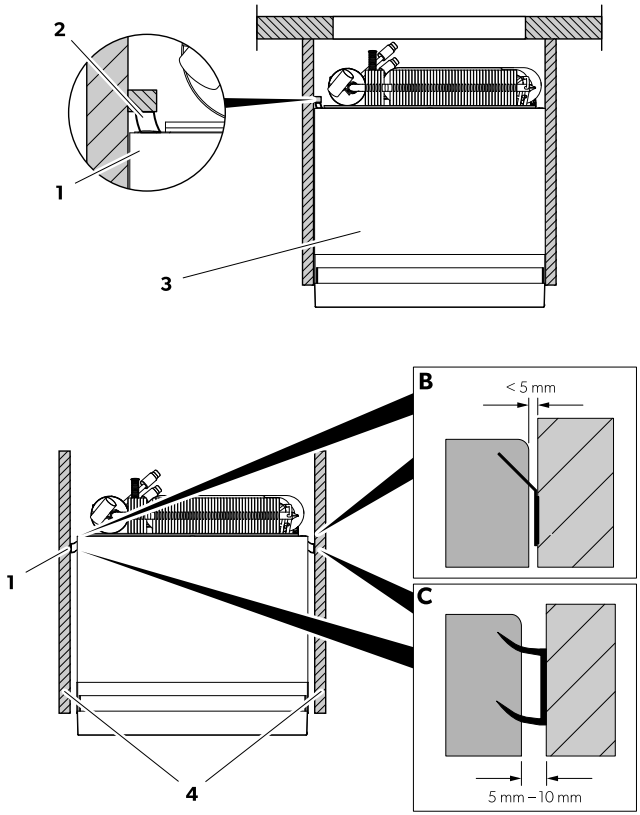

10

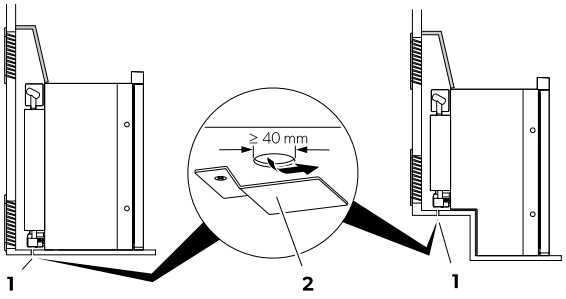

11 LS 200

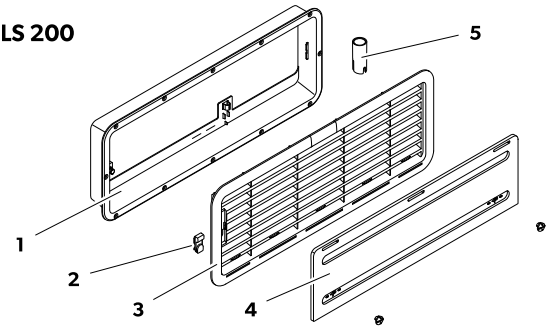

12

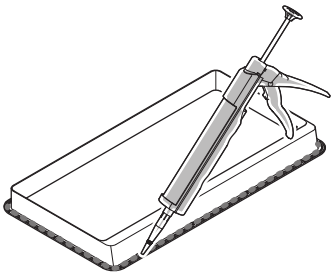

13

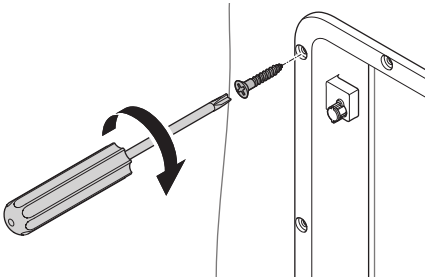

14

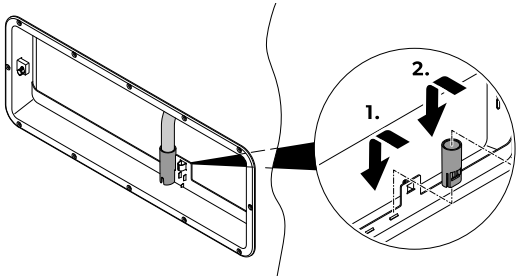

15

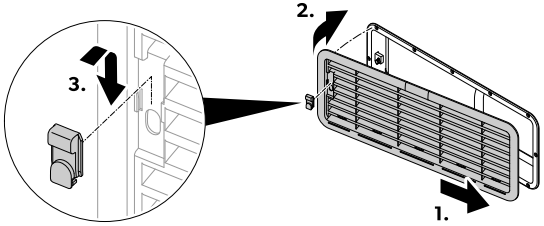

16

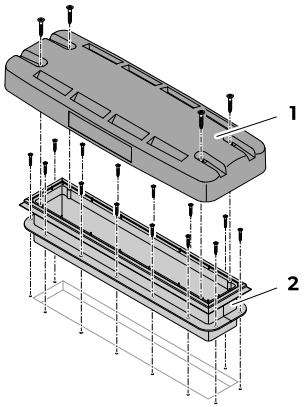

17

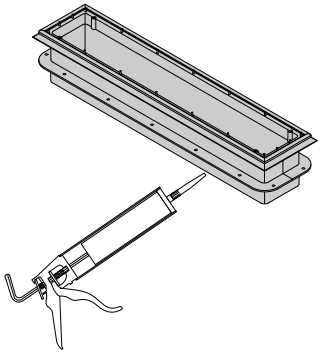

18

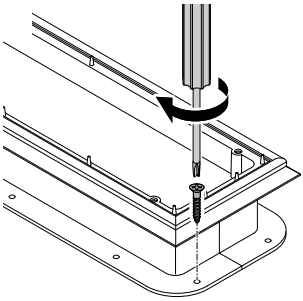

19

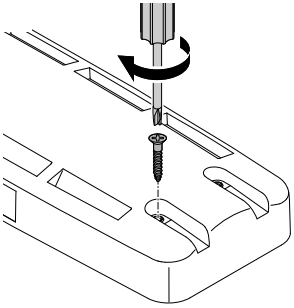

20

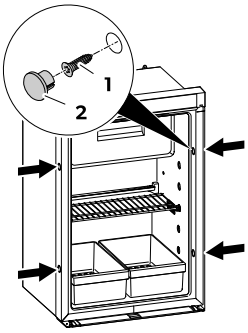

21

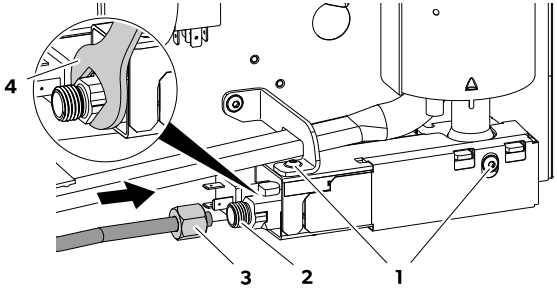
4
3
2
1

22

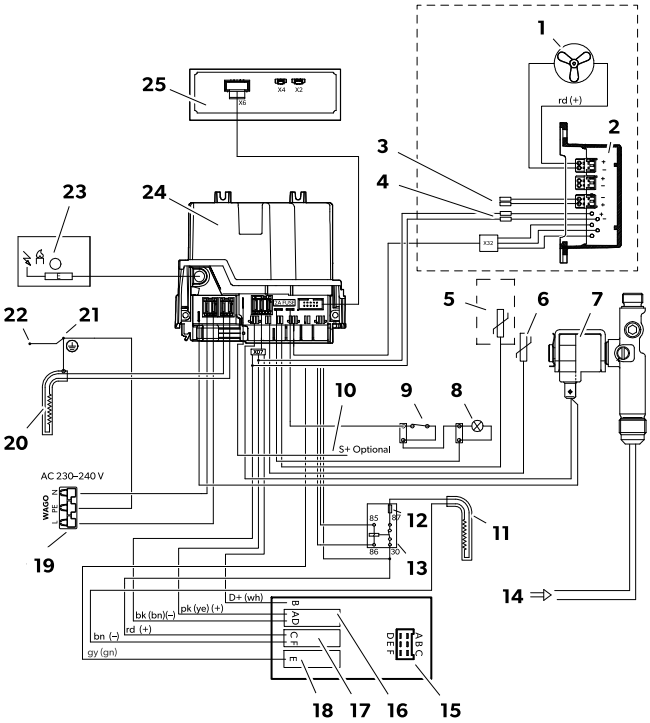
1
rd (+)
2
25
X6
X4
X2
3
4
23
24
X32
22
21
5
6
7
20
10
9
8
S+ Optional
AC 230–240 V
WAGO
N
PE
L
19
B5
87
12
11
B6
30
13
14
D+ (wh)
pk (ye) (+)
bk (bn)(–)
rd (+)
bn (–)
gy (gn)
B
A
D
C
F
E
A B C
D E F
18
17
16
15

23

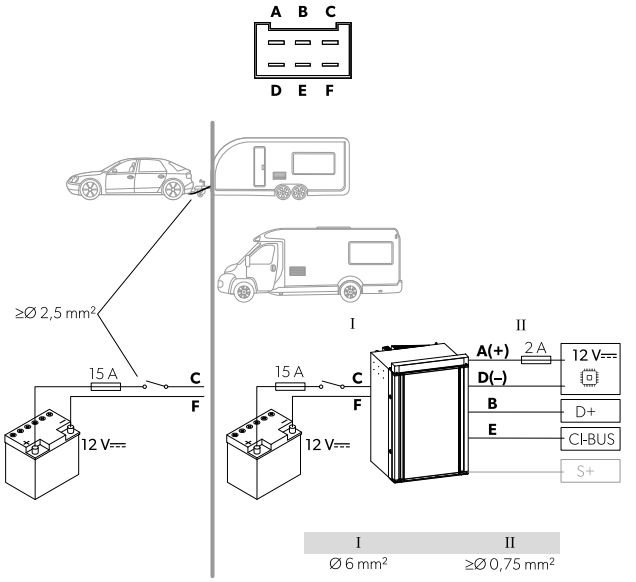
A B C
D E F
≥Ø 2,5 mm²
15 A
C
F
12 V⎓
I
II
A(+)
2 A
12 V⎓
D(–)
B
D+
E
CI-BUS
S+
I
II
Ø 6 mm²
≥Ø 0,75 mm²

Français

1 Remarques importantes....38
2 Cybersécurité....38
3 Signification des symboles....38
4 Consignes de sécurité....39
5 Accessoires....40
6 Usage conforme....41
7 Installation....41
8 Raccordement de la glacière....45
9 Mise au rebut....49
10 Garantie....49
11 Caractéristiques techniques....49

1 Remarques importantes

Veuillez lire et suivre attentivement l'ensemble des instructions, directives et avertissements figurant dans ce manuel afin d'installer, d'utiliser et d'entretenir le produit correctement à tout moment. Ces instructions DOIVENT rester avec le produit.

En utilisant ce produit, vous confirmez expressément avoir lu attentivement l'ensemble des instructions, directives et avertissements et que vous comprenez et acceptez de respecter les modalités et conditions énoncées dans le présent document. Vous acceptez d'utiliser ce produit uniquement pour l'usage et l'application prévus et conformément aux instructions, directives et avertissements figurant dans le présent manuel, ainsi qu'à toutes les lois et réglementations applicables. En cas de non-respect des instructions et avertissements figurant dans ce manuel, vous risquez de vous blesser ou de blesser d'autres personnes, d'endommager votre produit ou d'endommager d'autres biens à proximité. Le présent manuel produit, y compris les instructions, directives et avertissements, ainsi que la documentation associée peuvent faire l'objet de modifications et de mises à jour. Pour obtenir des informations actualisées sur le produit, consultez le site documents.dometic.com.

2 Cybersécurité

Nous confirmons que ce produit est conforme au règlement Security and Telecommunications Infrastructure regulation (Royaume-Uni). La déclaration de conformité est disponible à l'adresse documents.dometic.com. Pour signaler un incident de sécurité, envoyez un e-mail à l'adresse productcybersecurity@dometic.com. Les mises à jour de sécurité seront fournies pendant au moins cinq ans après la date de fabrication.

3 Signification des symboles

Un mot de signalement identifie les messages relatifs à la sécurité et aux dégâts matériels en indiquant le degré ou le niveau de gravité du danger.

AVERTISSEMENT !
> Indique une situation dangereuse qui, si elle n'est pas évitée, est susceptible d'entraîner des blessures graves, voire mortelles.

ATTENTION !
> Indique une situation dangereuse qui, si elle n'est pas évitée, est susceptible d'entraîner des blessures légères ou de gravité modérée.

AVIS !
> Indique une situation dangereuse qui, si elle n'est pas évitée, peut entraîner des dommages matériels.

REMARQUE Informations supplémentaires sur l'utilisation de ce produit.

4 Consignes de sécurité

4.1 Sécurité générale



DANGER ! Risque d'électrocution

> Ne touchez pas les câbles dénudés à mains nues. Cela est surtout valable en cas de fonctionnement sur secteur.



AVERTISSEMENT ! Risque d'électrocution

> Seul un personnel qualifié est habilité à effectuer des réparations sur ce dispositif. Des réparations inadéquates peuvent engendrer des risques considérables. Contactez un centre d'entretien agréé si des réparations sont nécessaires.
> Branchez l'appareil sur des prises permettant un raccordement approprié, en particulier lorsque l'appareil doit être relié à la terre.



AVERTISSEMENT ! Risque d'explosion

> N'ouvrez jamais l'unité de l'absorbeur. Il se trouve sous haute pression et peut provoquer des blessures s'il est ouvert.



AVERTISSEMENT ! Risque pour la santé

> **Pour l'Union européenne, le Royaume-Uni et la Turquie :** Cet appareil peut être utilisé par des enfants âgés de 8 ans et plus et des personnes ayant des capacités physiques, sensorielles ou mentales réduites ou un manque d'expérience et de connaissances, s'ils sont sous surveillance ou ont reçu des instructions sur l'utilisation de l'appareil en toute sécurité et comprennent les risques impliqués. **Pour toutes les autres régions :** Cet appareil ne doit pas être utilisé par des personnes (y compris les enfants) souffrant de déficiences physiques, sensorielles ou mentales ou manquant d'expérience ou de connaissances, sauf si une personne garante de leur sécurité les surveille ou leur fournit toutes les instructions adéquates concernant son utilisation.
> Les enfants âgés de 3 à 8 ans peuvent charger et décharger l'appareil.
> Le nettoyage et l'entretien ne doivent pas être effectués par des enfants sans surveillance.
> Les enfants doivent être surveillés pour s'assurer qu'ils ne jouent pas avec l'appareil.



AVERTISSEMENT ! Risque d'enfermement d'enfant

> Assurez-vous que les étagères sont montées et fixées de manière à ce que les enfants ne puissent pas grimper dans l'appareil ou s'y enfermer à clé. Retirez les clayettes uniquement pour le nettoyage.
> Avant de mettre au rebut votre ancien appareil :
  - Démontez les tiroirs.
  - Laissez les clayettes dans le produit, afin que les enfants ne puissent pas entrer dedans.
  - Enlevez les portes de leurs gonds.



ATTENTION ! Risque de blessure

> Ne touchez pas la charnière.



AVIS ! Risque d'endommagement

> L'appareil ne doit pas être exposé à la pluie.
> Ne vous appuyez pas sur la porte de l'appareil lorsqu'elle est ouverte.
> Tenez l'appareil et le ou les câbles à l'abri de la chaleur et de l'humidité.
> Ne tirez jamais sur le câble de raccordement pour sortir la fiche de la prise.
> Pendant le transport, tenez le réfrigérateur uniquement par le boîtier. Ne tenez jamais le réfrigérateur au niveau de l'absorbeur, des ailettes de refroidissement, des conduites de gaz, de la porte ou du panneau de commande.

4.2 Sécurité lors du fonctionnement au gaz



AVERTISSEMENT ! Risque d'explosion

> **Faites uniquement** fonctionner l'appareil à la pression indiquée sur la plaque signalétique. Utilisez uniquement des régulateurs de pression à réglage fixe correspondant aux prescriptions nationales.
> **Faites uniquement** fonctionner l'appareil au gaz pendant la conduite si le constructeur du véhicule autorise le fonctionnement du système au gaz pendant la conduite (voir le manuel du véhicule).
> Vérifiez les exigences nationales relatives à l'utilisation de l'appareil au gaz pendant la conduite.
> **Ne faites jamais** fonctionner l'appareil au gaz :
  - dans une station-service
  - dans des parkings
  - sur des traversiers
  - Durant le déplacement de la caravane ou du camping-car par un véhicule de transport ou une remorqueuse
> **Ne contrôlez jamais** l'étanchéité de l'appareil à l'aide d'une flamme nue.
> En cas d'odeur de gaz :
  - Fermez la vanne d'alimentation en gaz sur la vanne de la bouteille.
  - Ouvrez toutes les fenêtres et quittez la pièce.
  - N'opérez aucun interrupteur électrique.
  - Éteignez toutes les flammes nues.
  - Faites contrôler l'installation de gaz par une entreprise spécialisée.
> **N'entreposez jamais** les bouteilles de gaz liquide dans des espaces non aérés ou sous le niveau du sol (dans des trous en forme d'entonnoir).
> Protégez les bouteilles de gaz liquide d'un rayonnement solaire direct.



AVIS ! Risque d'endommagement

> Utilisez uniquement du carburant GPL universel, et **non** du gaz naturel (voir la plaque signalétique).



REMARQUE À des altitudes supérieures à 1000 m, des problèmes d'allumage peuvent survenir. Passez à un autre mode d'énergie.

4.3 Sécurité lors du montage du réfrigérateur



AVERTISSEMENT ! Risque d'électrocution

> L'installation et la dépose de l'appareil ne peuvent être effectués que par du personnel qualifié, conformément aux réglementations nationales en vigueur en matière de câblage.
> Lors de la mise en place de l'appareil, prenez garde à ne pas coincer ou endommager le câble d'alimentation. Des câbles compressés peuvent entraîner des blessures mortelles.
> Ne placez pas de multiprises portables ou de blocs d'alimentation portables à l'arrière de l'appareil.



ATTENTION ! Risque de blessure

> Pour éviter tout risque dû à l'instabilité de l'appareil, celui-ci doit être fixé conformément aux instructions d'installation.

5 Accessoires

Disponibles comme accessoires (non compris dans la livraison) :

Description
Conduites de gaz flexibles

Description
Joint pour une installation sans passage d'air en cas d'écarts de 1–5 mm ou 5-10 mm
• Câble adaptateur WAGO vers CEE • Câble adaptateur WAGO vers UK • Câble adaptateur WAGO vers JST • Câble adaptateur WAGO vers MATE-N-LOK
Couvercle d'hivernage WA 130 pour la grille d'aération LS 200
Kit de ventilateur optionnel REF-FANKIT **Remarque :** Le kit de ventilateur peut uniquement être installé dans les réfrigérateurs avec la version 36 ou ultérieure du logiciel (fig. 1)
Batterie en option R10-BP pour une utilisation autonome au gaz
Kit de rangement optionnel

fig. 1 à la page 3

6 Usage conforme

Le réfrigérateur est adapté à ce qui suit :

- Installation dans des camping-cars et des caravanes
- Le refroidissement, la congélation et le stockage d'aliments

Le réfrigérateur n'est **pas** conçu pour :

- Le stockage de médicaments
- Le stockage de substances corrosives ou contenant des solvants
- La surgélation d'aliments

Ce réfrigérateur n'est **pas** destiné à une utilisation commerciale, de vente au détail ou domestique.

Le compartiment de congélation convient pour le stockage des produits précongelés et pour le stockage ou la préparation de glaces et de glaçons. Il n'est **pas** adapté à la congélation d'aliments précédemment décongelés.

Le réfrigérateur est destiné à être installé dans un meuble ou une cavité dédiée.

Des performances de refroidissement optimales sont assurées à une humidité maximale de 90 % et à des températures ambiantes comprises entre :

7 Installation

Ce chapitre fournit les instructions d'installation des réfrigérateurs des séries RM10.5 et RMS10.5.

ATTENTION ! Risque pour la santé

> Pour éviter tout risque dû à l'instabilité de l'appareil, celui-ci doit être fixé conformément aux instructions.

Les instructions de montage et de service pour le remplacement de la butée de porte et de la façade sont disponibles en ligne, à l'adresse http://qr.dometic.com/berFOL.

7.1 Préparation au montage

AVIS !

> Le réfrigérateur ne doit pas être installé à l'arrière des caravanes avec la porte orientée dans le sens de la marche.

> Utilisez uniquement des grilles d'aération Dometic d'origine pour garantir un fonctionnement sécurisé.

Tenez compte des remarques suivantes lors du montage du réfrigérateur :

- Veillez à ce que le sol soit solide et plat. Garez le véhicule horizontalement à cet effet.
- Assurez-vous que le réfrigérateur est de niveau.
- Le réfrigérateur doit être installé de sorte à être facilement accessible pour les travaux de maintenance, et à ce qu'il puisse être installé et retiré du véhicule sans trop d'effort.
- Assurez-vous qu'aucun composant sensible à la chaleur n'est placé dans la zone du brûleur à gaz, comme des câbles et des conduits pour câbles.
- Le réfrigérateur doit être encastré afin qu'il soit stable lorsque le véhicule se déplace. Pour ce faire, tenez compte des dimensions suivantes :
  fig. 2 à la page 3

Dimensions (mm)	RM10.5 (S)(G)(T)(P)	RMS10.5 (S)(G)(T)(P)	RMS10.5X (S)(G)(T)(P)
Hauteur (A)	821	821	821
Largeur (B)	523	523	523
Profondeur (C) (à l'exception du bouton de commande 5 mm)	548	548	603
Hauteur (H)	829	829	829
Largeur (W)	525.5	525.5	525.5
Profondeur (D)	563	563	618

- Le réfrigérateur doit être installé à une distance d'au moins 5 mm du sol pour garantir que la porte peut être ouverte correctement.
  fig. 3 à la page 4
  - Le réfrigérateur doit reposer complètement sur le plancher du meuble jusqu'au bord avant de la porte (**B** sur fig. 3).
  - Évitez de placer le réfrigérateur directement sur le sol et assurez-vous qu'aucun tapis n'entrave le mouvement de la porte.
- La paroi extérieure doit comporter une entrée d'air (**1** sur fig. 4) et une sortie d'air (**2** sur fig. 4) équipées de grilles d'aération, afin que la chaleur générée puisse être évacuée correctement vers l'extérieur.
  fig. 4 à la page 4
  - Entrée d'air : Installez la grille d'aération aussi affleurée que possible à la base de la niche d'installation.
  - Sortie d'air : aussi loin que possible au-dessus du réfrigérateur.
  - La distance entre l'entrée d'air et la sortie d'air doit être d'au moins 750 mm 750 mm pour le **RM10.5** et 534 mm pour le **RMS10.5**.
    fig. 5 à la page 5
- Prévoyez un déflecteur de chaleur au-dessus du réfrigérateur afin que la chaleur ne s'accumule pas dans le véhicule (**1** sur fig. 5).
- La distance entre le réfrigérateur et le mur arrière doit être d'au moins 15 mm et d'au plus 25 mm.
- Pour éviter de mauvaises performances et une augmentation de la consommation d'électricité du réfrigérateur :

- La distance entre le réfrigérateur et la paroi arrière ne doit pas dépasser 25 mm.
- Le réfrigérateur ne doit pas être installé sur le côté de l'entrée et de la sortie d'air.
- Protégez le réfrigérateur de toute chaleur excessive.

- Par conséquent, réduisez la cavité derrière le réfrigérateur pour produire une ventilation et un échappement suffisants. Pour ce faire, utilisez par exemple un déflecteur d'air.
  fig. 6 à la page 5
- Si la distance minimale entre l'entrée d'air et la sortie d'air ne peut être respectée, un ventilateur de toit doit être installé à la place de la sortie d'air.
  fig. 7 à la page 6
  - Le ventilateur de toit doit être situé au-dessus de la paroi arrière du réfrigérateur, aussi loin que possible. Utilisez un conduit d'air (**1** sur fig. 7) si vous devez installer le déport de la sortie d'air.
  - Si un climatiseur de toit existe, la distance entre l'évent de toit (**1** sur fig. 8) et la sortie d'air du climatiseur de toit (**2** sur fig. 8) doit être d'au moins 300 mm.
    fig. 8 à la page 6
- L'entrée d'air et la sortie d'air ne doivent pas être recouvertes par des pièces du véhicule pendant le fonctionnement (p. ex. porte ouverte ou accessoires, comme porte-vélos).
- Le réfrigérateur doit être encastré sans passage d'air.

7.2 Encastrement sans passage d'air

AVERTISSEMENT ! Risque d'incendie !

> Pour l'encastrement hermétique, n'utilisez pas de matériaux facilement inflammables comme les mastics en silicone, mousse de montage, etc.

Les réfrigérateurs fonctionnant au gaz dans des caravanes ou camping-cars doivent être encastrés hermétiquement. Cela signifie que l'air nécessaire à la combustion n'est pas pris dans l'habitacle et que les gaz d'échappement ne pénètrent pas directement dans l'espace habitable.

Un colmatage adapté doit être prévu entre l'arrière du réfrigérateur et l'intérieur du véhicule.

Le fabricant recommande d'utiliser un joint flexible afin de simplifier le démontage et le montage à des fins de maintenance.

Sélectionnez l'une des trois versions pour une installation à l'épreuve des courants d'air :

fig. 9 à la page 7

Barre de butée derrière le réfrigérateur (A sur fig. 9)

1. Collez une lèvre d'étanchéité flexible (**1** sur fig. 9) sur une barre de butée (**2** sur fig. 9) derrière le réfrigérateur.
2. Poussez le réfrigérateur contre la barre de butée avec les lèvres d'étanchéité flexibles.

   L'espace se trouvant derrière le réfrigérateur est hermétiquement solidaire de l'habitacle.

Distance d'écart latéral de jusqu'à 5 mm entre le réfrigérateur et le mobilier (B sur fig. 9)

1. Collez une lèvre d'étanchéité flexible sur le côté du mobilier (**4** sur fig. 9).
2. Poussez le réfrigérateur contre les lèvres d'étanchéité flexibles sur le mobilier.

   L'espace se trouvant derrière le réfrigérateur est hermétiquement solidaire de l'habitacle.

Distance d'écart latéral de 5 mm à 10 mm entre le réfrigérateur et le mobilier (C sur fig. 9)

1. Collez la double lèvre d'étanchéité sur le côté du mobilier (**4** sur fig. 9).
2. Poussez le réfrigérateur contre la double lèvre d'étanchéité sur le mobilier.

   L'espace se trouvant derrière le réfrigérateur est hermétiquement solidaire de l'habitacle.

7.3 Réalisation de l'entrée et de la sortie d'air

REMARQUE
- Les écarts par rapport aux variations d'entrée et de sortie indiquées ici doivent être approuvés par le fabricant.
- En cas de températures ambiantes élevées, le réfrigérateur ne peut fournir sa puissance frigorifique maximale que si l'aération et la ventilation sont optimales.

> Réalisez une entrée d'air et une sortie d'air dans la paroi extérieure de 451 mm × 156 mm.
v Ce faisant, respectez les consignes, voir Préparation au montage à la page 42.
> Si la grille d'aération de l'entrée d'air ne peut pas être installée à fleur du plancher de la niche, prévoyez une entrée d'air dans le plancher. Toute fuite de gaz peut ainsi s'écouler vers le bas.

fig. 10 à la page 7

a) Réalisez une entrée d'air d'au moins Ø 40 mm dans le plancher derrière le réfrigérateur, dans la zone du brûleur.
b) Protégez l'extérieur de l'ouverture avec un déflecteur pour que ni boue ni salissures ne puissent y pénétrer pendant le trajet.

> Si vous devez utiliser un évent de toit au lieu de la sortie d'air, découpez une section dans le toit. Pour connaître les mesures requises, consultez les instructions de la ventilation de toit.
v Ce faisant, respectez les consignes, voir Préparation au montage à la page 42.

7.4 Installation de la grille d'aération

REMARQUE Utilisez uniquement des grilles d'aération Dometic d'origine pour garantir un fonctionnement sécurisé.

fig. 11 à la page 8

Élément dans fig. 11	Description
1	Cadre de montage
2	Grille d'aération
3	Glissière
4	Couvercle d'hivernage pour la grille d'aération (accessoires)
5	Adaptateur pour le tuyau d'évacuation de la condensation

1. Scellez le cadre de montage de manière étanche à l'eau.

   fig. 12 à la page 8

2. Insérez le cadre de montage et vissez-le fermement. Utilisez tous les trous de fixation pour cela.

   fig. 13 à la page 8

3. Installez l'adaptateur de tuyau comme indiqué sur fig. 14.

   fig. 14 à la page 8

4. Insérez la grille d'aération comme indiqué sur fig. 15.

   fig. 15 à la page 9

7.5 Installation de l'évacuation de condensation

REMARQUE
- De la condensation peut se former à l'intérieur du réfrigérateur en raison de l'ouverture fréquente de la porte, d'aliments stockés de manière incorrecte ou d'aliments stockés lorsqu'il fait trop chaud.
- La condensation doit être évacuée avec une pente constante.

> Fixez le tuyau de condensation directement sur l'adaptateur de la grille d'aération (**2** sur fig. 14).

7.6 Installation de l'évent de toit

fig. 16 à la page 9

No. dans fig. 16	Description
1	Capot
2	Cadre de montage

1. Scellez le cadre de montage de manière étanche à l'eau.

   fig. 17 à la page 9
2. Insérez le cadre de montage et vissez-le fermement. Utilisez tous les trous de fixation pour cela.

   fig. 18 à la page 10
3. Insérez le capot et vissez-le fermement.

   fig. 19 à la page 10

7.7 Fixation du réfrigérateur

ATTENTION !
> Vissez toujours à travers les douilles prévues ; dans le cas contraire, les composants en mousse et les câbles, entre autres, pourraient être endommagés.

REMARQUE Fixez les parois latérales ou les plinthes de telle sorte que les vis soient bien serrées, même sous une charge accrue (pendant la conduite).

fig. 20 à la page 10

1. Placez le réfrigérateur à son emplacement définitif.
2. Vissez les vis (**1** sur fig. 20) dans les douilles en plastique des parois latérales du réfrigérateur puis dans le mur.
3. Placez les bouchons (**2** sur fig. 20) sur les têtes des vis.

8 Raccordement de la glacière

Ce chapitre fournit des instructions pour le raccordement des réfrigérateurs des séries RM10.5 et RMS10.5 à l'alimentation en courant et en gaz.

8.1 Raccordement à l'alimentation en gaz

AVERTISSEMENT ! Le non-respect de ces mises en garde peut entraîner des blessures graves, voire mortelles. Risque pour la santé

- > Seul un spécialiste est habilité à raccorder le réfrigérateur à l'alimentation au gaz, conformément aux directives et normes nationales en vigueur.
- > Il est interdit d'utiliser un raccord pour tuyaux. Utilisez un raccord à vis métallique.
- > Le filtre à gaz (blanc) du raccordement de gaz du réfrigérateur ne doit pas être retiré.
- > Utilisez uniquement des bouteilles de gaz propane ou butane (pas de gaz naturel ou gaz de ville) dont la vanne de réduction de pression a été contrôlée et un embout correspondant. Vérifiez que les données inscrites sur le régulateur de pression de la bouteille de propane ou de butane correspondent aux données inscrites sur la plaque signalétique.
- > Ne faites fonctionner le réfrigérateur qu'à la pression indiquée sur la plaque signalétique et avec le type de gaz indiqué sur la plaque signalétique.
- > Utilisez uniquement des régulateurs de pression à réglage fixe correspondant aux prescriptions nationales.

REMARQUE Vous pouvez aussi utiliser le tube-raccord de gaz flexible Dometic pour conserver l'installation hors tension.

Le réfrigérateur doit pouvoir être séparé de la conduite de gaz par un dispositif de blocage. Le dispositif de blocage doit être facile d'accès.

1. Raccordez le réfrigérateur à l'alimentation en gaz à la main et de manière sécurisée. Voir fig. 21.
2. Faites effectuer un test de fuite et un test de flamme par un spécialiste autorisé après une installation professionnelle. Faites vous remettre un certificat de ce test et remettez-le à l'utilisateur final pour qu'il le conserve en lieu sûr.

AVERTISSEMENT ! Risque d'explosion

- > Vous devez impérativement respecter les couples de serrage suivants.

AVIS !

- > Utilisez toujours une clé de maintien (de 17 mm) lors du raccordement de la conduite d'alimentation en gaz au raccord d'entrée de gaz.

fig. 21 à la page 11

Élément dans fig. 21	Description
1	Vis M4 (Torx TX20) Couple de serrage : 2 Nm
2	Raccord de gaz du réfrigérateur M14 x 1,5 (d = 8 mm/ISO 8434 (DIN 2353))
3	Tuyau de gaz avec couplage à bague (taille 17) Couple de serrage : 25 Nm
4	Clé de maintien (17 mm)

8.2 Raccordement à l'alimentation CC et CA

AVERTISSEMENT ! Le non-respect de ces mises en garde peut entraîner des blessures graves, voire mortelles. Risque d'électrocution

> L'installation électrique et les réparations doivent être effectuées par un spécialiste, en conformité avec les règlements et les normes nationales applicables.

REMARQUE

- Le connecteur de l'appareil ne doit pas être placé directement derrière la grille d'aération, afin de ne pas entraver la circulation de l'air et de protéger le connecteur de l'appareil des projections d'eau.
- Le connecteur de l'appareil au courant alternatif ne doit pas être coupé.
- Les câbles de raccordement doivent être posés de telle sorte qu'ils ne sont pas en contact avec les parties chaudes de l'unité / du brûleur ou avec des arêtes vives.
- Des modifications de l'installation électrique interne ou le raccordement d'autres composants électriques (p. ex. ventilateur supplémentaire d'un autre fabricant) au câblage interne du réfrigérateur annulent toute réclamation issue de la garantie et de la responsabilité du fabricant.
- Les réfrigérateurs **RM 10.5** et **RMS 10.5** possèdent une interface de bus CI et peuvent être contrôlés par un écran central compatible du véhicule.

Schéma de câblage du réfrigérateur

fig. 22 à la page 11

Élément dans fig. 22	Description
1	Ventilateur 1 (si le module d'options est disponible)
2	Module d'options (en option)
3	Four alimentation CC (si le module d'options est disponible)
4	Module d'alimentation CC
5	NTC 2 : Température extérieure (en option)
6	NTC 1 : Sonde de température pour les aliments frais
7	Vanne du gaz
8	Éclairage
9	Contacteur Reed
10	S+ (en option)
11	Élément de chauffage CC
12	Fusible 15 A
13	Relais CC pour cartouche chauffante
14	Entrée gaz
15	Bloc de connexion CC
16	Électronique câble alimentation CC
17	Élément chauffant câble alimentation CC
18	Raccordement bus CI
19	Raccordement au courant alternatif
20	Élément de chauffage CA

Élément dans fig. 22	Description
21	Terre
22	Terre protection CA
23	Électrode d'allumage
24	Module de puissance
25	Module d'affichage

Source d'alimentation CC

AVERTISSEMENT ! Risque d'incendie
> La ligne d'alimentation vers l'élément de chauffage doit être protégée par un fusible de 15 A.
> La ligne d'alimentation vers l'électronique doit être protégée par un fusible de 2 A.

AVIS !
> Les lignes d'alimentation positive et négative des connexions CC pour l'électronique (16 sur fig. 22) et l'élément de chauffage (17 sur fig. 22) ne doivent **pas** être raccordées ensemble sur un seul fil. Cela peut provoquer des interférences électriques ou endommager des composants électriques.

fig. 23 à la page 12
Respectez les sections de câbles suivantes :

- Section transversale des raccordements à l'élément de chauffage : > 6 mm².

  Pour garantir des performances de refroidissement satisfaisantes, assurez-vous que la perte de tension est < 0,8 V entre l'alimentation et la borne de raccordement du réfrigérateur.
- Électronique de connexions et élément de chauffage : > 0,8 mm².
- Raccordements D+ et S+ : > 0,8 mm².

1. Montez votre prise de courant continu comme suit fig. 22 :
   - Raccordez **A** et **C** au pôle positif de la batterie.
   - Raccordez **D** et **F** à la masse.
   - Raccordez **B** au signal D+. L'électronique du réfrigérateur utilise le signal D+ de la dynamo afin de reconnaître la marche du moteur du véhicule. En mode automatique, le réfrigérateur sélectionne le mode le plus favorable. Le réfrigérateur ne fonctionne avec du courant continu que lorsque le moteur du véhicule est en marche.
   - Raccordez **E** au bus CI.
2. Raccordez **10** au signal S+ (en option).
3. Protégez la ligne d'alimentation **A** avec un fusible 2 V dans le répartiteur du véhicule.
4. Protégez la ligne d'alimentation **C** avec un fusible 15 V dans le répartiteur du véhicule.
5. Faites passer la ligne d'alimentation **C** par un relais à commande d'allumage. Ceci évite une décharge complète de la batterie lorsque le moteur est éteint accidentellement.

Source d'alimentation CA
Connectez le réfrigérateur à une prise CA à l'aide du connecteur de l'appareil.

9 Mise au rebut



ATTENTION ! Risque d'incendie

> Cet appareil contient des gaz volatils inflammables.
> Cet appareil doit être enlevé et mis au rebut par un spécialiste uniquement.



Recyclage des produits contenant des piles, des batteries et des sources lumineuses rechargeables : Retirez toutes les piles, batteries et sources lumineuses rechargeables avant de recycler le produit. Rapportez les piles défectueuses ou les batteries usagées à votre revendeur ou à un centre de collecte. Les piles, les batteries et les sources lumineuses rechargeables usagées ne sont pas des déchets ménagers. Si vous souhaitez mettre le produit au rebut, contactez le centre de recyclage le plus proche ou votre revendeur spécialisé afin d'être informé des réglementations liées au traitement des déchets. Le produit peut être mis au rebut gratuitement.

10 Garantie

La période de garantie commerciale s'applique. Si le produit s'avérait défectueux, contactez la succursale du fabricant située dans votre pays (voir dometic.com/dealer) ou votre revendeur.

Pour toutes réparations ou autres prestations de garantie commerciale, veuillez joindre à l'appareil les documents suivants :

- une copie de la facture avec la date d'achat
- un motif de réclamation ou une description du dysfonctionnement

Notez que toute réparation effectuée par une personne non agréée peut présenter un risque de sécurité et annuler la garantie commerciale.

11 Caractéristiques techniques

Pour consulter la déclaration de conformité UE actuelle liée à votre appareil, reportez-vous à la page produit correspondante sur dometic.com ou contactez directement le fabricant (voir dometic.com/dealer).

	RM10.5(S)(G)(T)(P)	**RMS10.5(S)(G)(T)(P)**	**RMS10.5X(S)(G)(T)(P)**
Tension de raccordement	230 V~/50 Hz 12 V⎓		
Capacité :			
Capacité brute	88 L	78 L	92 L
Compartiment réfrigérateur	78,7 L	69,1 L	80,3 L
Compartiment de congélation	9,2 L	9,2 L	12,1 L
Capacité nette totale	86 L	76 L	90 L
Consommation d'électricité	135 W (230 V~) 130 W (12 V⎓)		
Consommation d'énergie	2,8 kWh/24h (230 V~)	2,5 kWh/24h (230 V~)	2,6 kWh/24 h (230 V~)
Consommation de gaz	< 18,3 g/h		

	RM10.5(S)(G)(T)(P)	RMS10.5(S)(G)(T)(P)	RMS10.5X(S)(G)(T)(P)
Classe climatique	SN		
Dimensions (H x l x P)	821 × 523 × 548 mm		821 × 523 × 603 mm
Poids	28 kg	27,4 kg	29 kg
Poids maximum par balconnet	3 kg		
Poids maximum par porte	7,5 kg		
Contrôle/certification			