DOMETIC

WINDOWS & DOORS
RV BLINDS

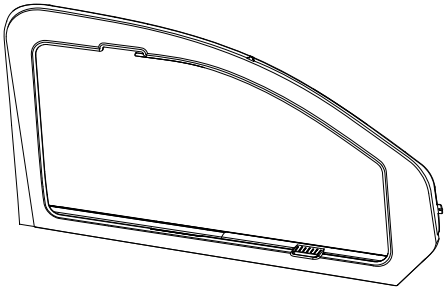

SP510

EN **Window darkening system**
Installation and Operating Manual..... 3

DE **Fensterscheibenverdunkelungssystem**
Montage- und Bedienungsanleitung.....10

FR **Système occultant pour vitres**
Instructions de montage et de service.....17

ES **Sistema de oscurecimiento de las ventanillas**
Instrucciones de montaje y de uso..... 24

PT **Sistema de escurecimento de janelas**
Instruções de montagem e manual de instruções..... 31

IT **Sistema oscurante per finestrini**
Istruzioni di montaggio e d'uso..... 38

NL **Verduisteringssysteem voor ruiten**
Montagehandleiding en gebruiksaanwijzing..... 45

DA **System til mørklægning af vinduer**
Monterings- og betjeningsvejledning..... 52

SV **Mörkläggningssystem för fönster**
Monterings- och bruksanvisning..... 58

NO **Blendingssystem for vindu**
Monterings- og bruksanvisning.....65

FI **Ikkunoiden tummennusjärjestelmä**
Asennus- ja käyttöohje..... 71

PL **System zaciemniający na szybę**
Instrukcja montażu i obsługi..... 78

SK **Systém stmavovania okien**
Návod na montáž a uvedenie do prevádzky..... 85

CS **Systém zatemnění oken**
Návod k montáži a obsluze..... 92

HU **Ablaksötétítő rendszer**
Szerelési és használati útmutató..... 98

HR **Sustav zatamnjenja prozora**
Upute za montažu i rukovanje..... 105

TR **Cam karartma sistemi**
Montaj ve Kullanım Kılavuzu.....111

SL **Sistem za zastiranje oken**
Navodila za montažo in uporabo..... 117

RO **Sistem de întunecare a geamurilor**
Manual de instalare și de utilizare..... 123

BG **Система за потъмняване на прозорците**
Ръководство за инсталация и работа.....130

ET **Akna pimendamise süsteem**
Paigaldus- ja kasutusjuhend..... 137

EL **Σύστημα συσκότισης παραθύρων**
Εγχειρίδιο τοποθέτησης και χρήσης.....143

LT **Langų tamsinimo sistema**
Montavimo ir naudojimo vadovas.....150

LV **Logu aptumšošanas sistēma**
Uzstādīšanas un lietošanas rokasgrāmata.....156

Copyright

© 2025 Dometic Group. The visual appearance of the contents of this manual is protected by copyright and design law. The underlying technical design and the products contained herein may be protected by design, patent or pending patent. The trademarks mentioned in this manual belong to Dometic Sweden AB. All rights are reserved.

Français

1 Remarques importantes 17
2 Signification des symboles 17
3 Consignes de sécurité 17
4 Contenu de la livraison 18
5 Usage conforme 19
6 Installation 19
7 Utilisation 21
8 Nettoyage et entretien 22
9 Mise au rebut 23
10 Garantie 23

1 Remarques importantes

Veuillez lire et suivre attentivement l'ensemble des instructions, directives et avertissements figurant dans ce manuel afin d'installer, d'utiliser et d'entretenir le produit correctement à tout moment. Ces instructions DOIVENT rester avec le produit.

En utilisant ce produit, vous confirmez expressément avoir lu attentivement l'ensemble des instructions, directives et avertissements et que vous comprenez et acceptez de respecter les modalités et conditions énoncées dans le présent document. Vous acceptez d'utiliser ce produit uniquement pour l'usage et l'application prévus et conformément aux instructions, directives et avertissements figurant dans le présent manuel, ainsi qu'à toutes les lois et réglementations applicables. En cas de non-respect des instructions et avertissements figurant dans ce manuel, vous risquez de vous blesser ou de blesser d'autres personnes, d'endommager votre produit ou d'endommager d'autres biens à proximité. Le présent manuel produit, y compris les instructions, directives et avertissements, ainsi que la documentation associée peuvent faire l'objet de modifications et de mises à jour. Pour obtenir des informations actualisées sur le produit, consulter le site documents.dometic.com.

2 Signification des symboles

Un mot de signalement identifie les messages relatifs à la sécurité et aux dégâts matériels en indiquant le degré ou le niveau de gravité du danger.

AVERTISSEMENT !
Indique une situation dangereuse qui, si elle n'est pas évitée, est susceptible d'entraîner des blessures graves, voire mortelles.

ATTENTION !
Indique une situation dangereuse qui, si elle n'est pas évitée, est susceptible d'entraîner des blessures légères ou de gravité modérée.

AVIS !
Indique une situation dangereuse qui, si elle n'est pas évitée, peut entraîner des dommages matériels.

REMARQUE Informations supplémentaires sur l'utilisation de ce produit.

3 Consignes de sécurité

AVERTISSEMENT ! Risque pour la santé

- Cet appareil peut être utilisé par des enfants âgés de 8 ans et plus et des personnes ayant des capacités physiques, sensorielles ou mentales réduites ou un manque d'expérience et de connaissances, s'ils sont sous surveillance ou ont reçu des instructions sur l'utilisation de l'appareil en toute sécurité et comprennent les risques impliqués.
- Les enfants ne doivent pas jouer avec cet appareil.
- Le nettoyage et l'entretien ne doivent pas être effectués par des enfants sans surveillance.

> **En cas d'installation dans des caravanes ou des camping-cars :** Les stores doivent être repliés avant les manœuvres afin de ne pas gêner la vision du pilote.

AVERTISSEMENT ! Risque de suffocation

> Cet appareil contient de petites pièces. Conservez-les hors de portée des enfants de moins de 3 ans.
> L'emballage comprend des sacs en plastique. Conservez-les hors de portée des enfants de moins de 3 ans.

ATTENTION ! Risque de blessure

> L'appareil ne doit être installé, retiré ou réparé que par une personne qualifiée ou compétente à l'aide de matériel de fixation approprié.
> Prenez des précautions raisonnables lors de l'installation du store et portez un équipement de protection individuel approprié.
> **En cas d'installation sur des bateaux et des yachts** : Si le store est placé devant une vitre ouverte, il doit être replié lors de déplacements à plus de 10 nœuds ou lorsque la houle est plus que modérée, car cela risque de l'endommager. Le détachement de pièces peut blesser des personnes se tenant dans les environs.
> Ne déployez pas le store en cas de grand vent ou de forte pluie. Repliez complètement le store si un orage est annoncé.
> Rétractez le store avant de commencer un trajet. Les stores doivent être complètement repliés lorsque le bateau ou le véhicule est en déplacement.

AVIS ! Risque d'endommagement

> Assurez-vous que vos mains sont propres ou portez des gants appropriés pour éviter de marquer le tissu.
> Repliez complètement le store si vous utilisez une station de lavage automatique.

4 Contenu de la livraison

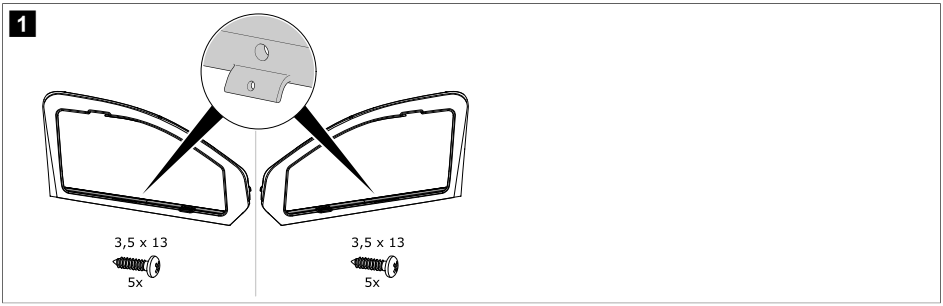

Quantité	Description
2	Cadre avec store et poignée
12	vis 3,5 mm × 13 mm
2	Rondelle M4

5 Usage conforme

Le système occultant pour vitres Dometic SP510 est adapté aux vitres latérales avant des camping-cars de type Ford Tourneo Custom V710 à partir de l'année-modèle 2023 et aux véhicules de construction identique.
Ce produit convient uniquement à l'usage et à l'application prévus, conformément au présent manuel d'instructions.

Ce manuel fournit les informations nécessaires à l'installation et/ou à l'utilisation correcte du produit. Une installation, une utilisation ou un entretien inappropriés entraînera des performances insatisfaisantes et une éventuelle défaillance.

Le fabricant décline toute responsabilité en cas de blessure ou de dommage résultant :

- d'une installation ou montage incorrect
- d'un entretien inadapté ou de l'utilisation de pièces de rechange autres que les pièces de rechange d'origine fournies par le fabricant
- de modifications apportées au produit sans autorisation explicite du fabricant
- d'usages différents de ceux décrits dans ce manuel

Dometic se réserve le droit de modifier l'apparence et les spécifications produit.

6 Installation

Si vos connaissances techniques en matière d'installation d'éléments dans un véhicule sont insuffisantes, nous vous recommandons de faire installer le produit par un spécialiste.

REMARQUE Veillez à n'endommager aucun câble dans le véhicule pendant l'installation.

1. Insérez le cadre à l'intérieur du cadre de la vitre côté conducteur **1** et utilisez du ruban adhésif pour maintenir le cadre en place **2**.

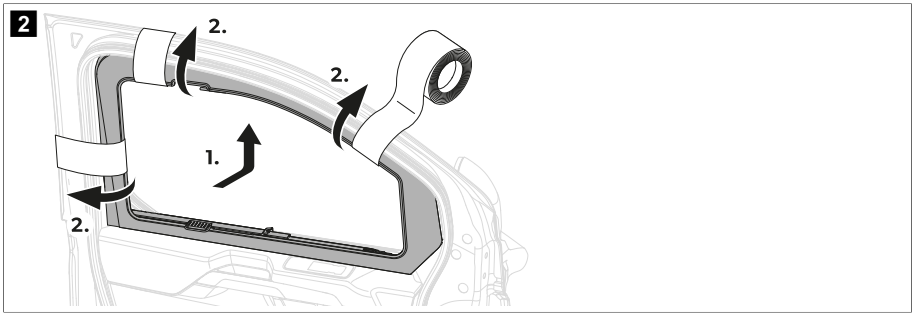

2. Préparez les trous de perçage à l'aide d'un pointeau et d'un marteau **1**.
   Le ruban adhésif **2** et le cadre **3** doivent être retirés avant le perçage.

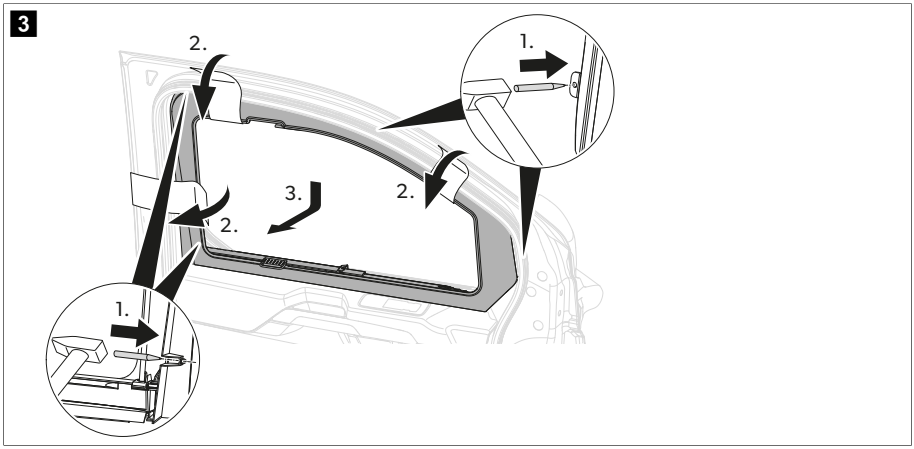

3. Repérez les marques du pointeau et percez 4 trous de ø2,5 mm.

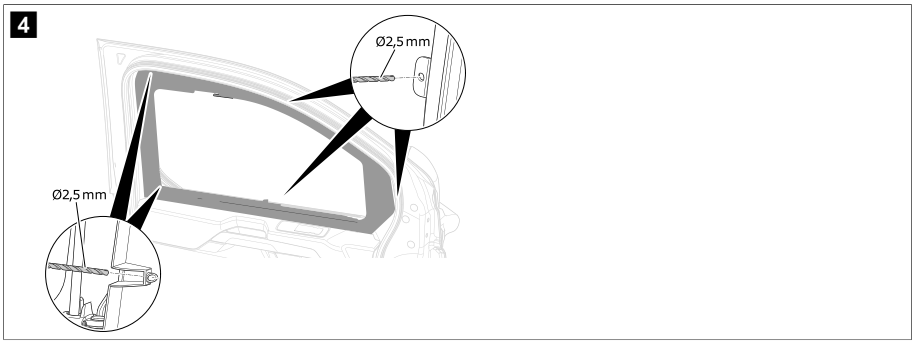

4. Insérez et serrez les vis.

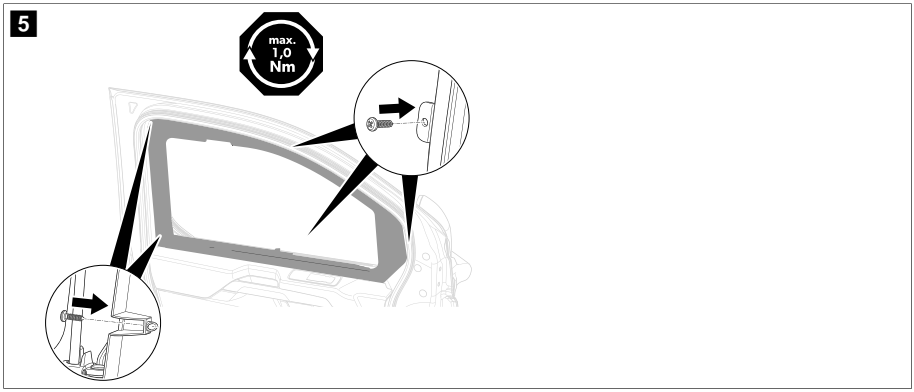

5. Répétez les étapes précédentes pour le cadre de la vitre côté passager.

7 Utilisation

7.1 Fermeture du store souple

REMARQUE N'occultez **pas** les vitres pendant la conduite.

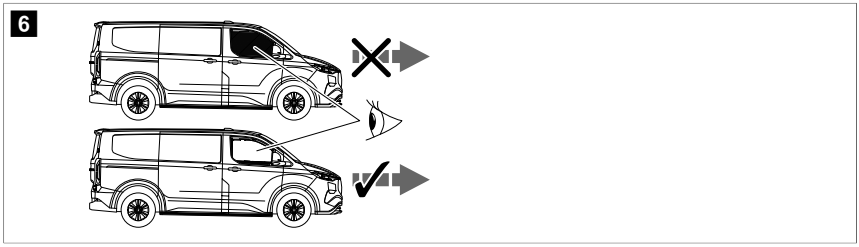

1. Déplacez complètement la glissière de la poignée vers l'arrière jusqu'à la position déverrouillée et utilisez la poignée pour relever le store.

2. Déplacez la glissière de la poignée en position verrouillée.

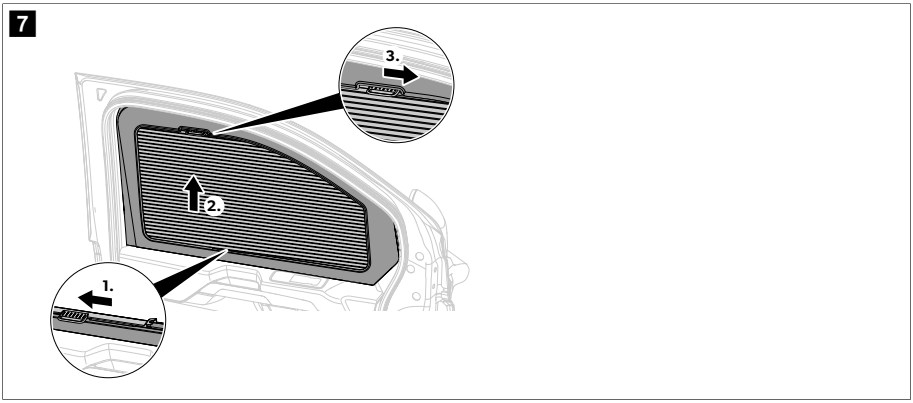

7.2 Ouverture du store souple

1. Déplacez la glissière de la poignée vers l'arrière jusqu'à la position déverrouillée et utilisez la poignée pour abaisser le store.
2. Déplacez la glissière de la poignée en position verrouillée.

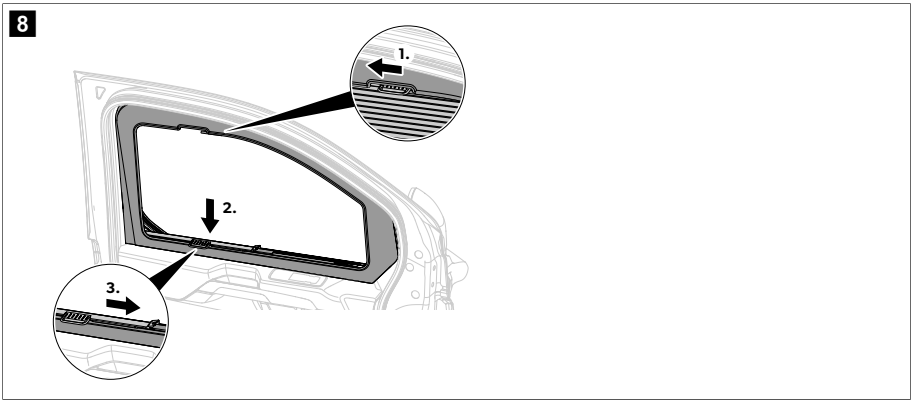

8 Nettoyage et entretien

AVIS ! Risque d'endommagement
N'utilisez **aucun** objet coupant ou dur, ni de détergents pour le nettoyage. Cela pourrait endommager le produit.

› Nettoyez de temps en temps le produit avec un chiffon humide.
› Ne laissez pas le store fermé pendant une période prolongée pour éviter que le matériau ne s'use.

9 Mise au rebut



Dans la mesure du possible, veuillez éliminer les emballages dans les conteneurs de déchets recyclables prévus à cet effet. Pour éliminer définitivement le produit, contacter le centre de recyclage le plus proche ou votre revendeur spécialisé afin de vous informer sur les dispositions relatives au retraitement des déchets.

10 Garantie

La période de garantie légale s'applique. Si le produit s'avérait défectueux, contactez la succursale du fabricant située dans votre pays (voir dometic.com/dealer) ou votre revendeur.

Pour toutes réparations ou autres prestations de garantie, veuillez joindre à l'appareil les documents suivants :

- une copie de la facture avec la date d'achat
- un motif de réclamation ou une description du dysfonctionnement

Notez que toute réparation effectuée par une personne non agréée peut présenter un risque de sécurité et annuler la garantie.