DOMETIC

REFRIGERATION

NRX

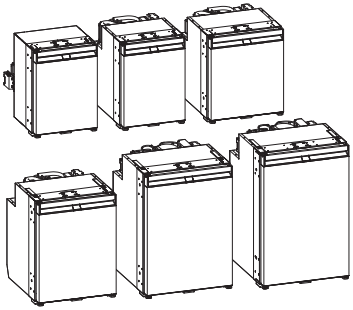

NRX0035, 0050, 0060, 0080, 0115, 0130 (E/C/S)

EN **Compressor refrigerator** Operating Manual....3
DE **Kompressor-Kühlschrank** Bedienungsanleitung....31
FR **Réfrigérateur à compresseur** Manuel d'utilisation....59
ES **Nevera de compresor** Instrucciones de uso....87
PT **Frigorífico com compressor** Manual de instruções....115
IT **Frigorifero a compressore** Istruzioni per l'uso....143
NL **Compressorkoelkast** Gebruiksaanwijzing....171
DA **Kompressorkøleskab** Betjeningsvejledning....199
SV **Kylskåp med kompressor** Bruksanvisning....227
NO **Kompressorkjøleskap** Bruksanvisning....254
FI **Kompressorijääkaappi** Käyttöohje....281
PL **Lodówka sprężarkowa** Instrukcja obsługi....308
SK **Kompresorová chladnička** Návod na obsluhu....337
CS **Kompresorová chladnička** Návod k obsluze....365
HU **Kompresszoros hűtőszekrény** Használati utasítás....393
HR **Kompresorski hladnjak** Upute za rukovanje....421
TR **Kompresörlü buzdolabı** Kullanma Kılavuzu....449
SL **Kompresorski hladilnik** Navodilo za uporabo....477
RO **Frigider cu compresor** Instrucțiuni de operare....505
BG **Хладилник на компресора** Инструкция за експлоатация....533
ET **Kompressorkülmik** Kasutusjuhend....562
EL **Ψυγείο συμπιεστή** Οδηγίες χειρισμού....589
LT **Kompresorinis šaldytuvas** Naudojimo vadovas....619
LV **Kompresora tipa ledusskapis** Lietošanas rokasgrāmata....647

Copyright

© 2025 Dometic Group. The visual appearance of the contents of this manual is protected by copyright and design law. The underlying technical design and the products contained herein may be protected by design, patent or pending patent. The trademarks mentioned in this manual belong to Dometic Sweden AB. All rights are reserved.

Français

1 Remarques importantes....59
2 Signification des symboles....59
3 Cybersécurité....60
4 Consignes de sécurité....60
5 Contenu de la livraison....63
6 Accessoires....63
7 Usage conforme....64
8 Description technique....65
9 Avant la première utilisation....67
10 Informations relatives au stockage des aliments....69
11 Économie d'énergie....69
12 Utilisation de la porte du réfrigérateur....70
13 Mise en marche et arrêt....71
14 Réglage des modes de fonctionnement....72
15 Réglage du niveau de refroidissement....72
16 Repositionnement des clayettes....72
17 Retrait du compartiment de congélation....74
18 Installation de l'adaptateur CA/CC....75
19 Nettoyage et entretien....75
20 Dépannage....78
21 Garantie....82
22 Mise au rebut....82
23 Données techniques....82
24 Données techniques....85

1 Remarques importantes

Veuillez lire et suivre attentivement l'ensemble des instructions, directives et avertissements figurant dans ce manuel afin d'installer, d'utiliser et d'entretenir le produit correctement à tout moment. Ces instructions DOIVENT rester avec le produit.

En utilisant ce produit, vous confirmez expressément avoir lu attentivement l'ensemble des instructions, directives et avertissements et que vous comprenez et acceptez de respecter les modalités et conditions énoncées dans le présent document. Vous acceptez d'utiliser ce produit uniquement pour l'usage et l'application prévus et conformément aux instructions, directives et avertissements figurant dans le présent manuel, ainsi qu'à toutes les lois et réglementations applicables. En cas de non-respect des instructions et avertissements figurant dans ce manuel, vous risquez de vous blesser ou de blesser d'autres personnes, d'endommager votre produit ou d'endommager d'autres biens à proximité. Le présent manuel produit, y compris les instructions, directives et avertissements, ainsi que la documentation associée peuvent faire l'objet de modifications et de mises à jour. Pour obtenir des informations actualisées sur le produit, consultez le site documents.dometic.com.

2 Signification des symboles

Un mot de signalement identifie les messages relatifs à la sécurité et aux dégâts matériels en indiquant le degré ou le niveau de gravité du danger.



DANGER !
Indique une situation dangereuse qui, si elle n'est pas évitée, entraînera des blessures graves, voire mortelles.



AVERTISSEMENT !
Indique une situation dangereuse qui, si elle n'est pas évitée, est susceptible d'entraîner des blessures graves, voire mortelles.

ATTENTION !
Indique une situation dangereuse qui, si elle n'est pas évitée, est susceptible d'entraîner des blessures légères ou de gravité modérée.

AVIS !
Indique une situation dangereuse qui, si elle n'est pas évitée, peut entraîner des dommages matériels.

REMARQUE Informations supplémentaires sur l'utilisation de ce produit.

3 Cybersécurité

Nous confirmons que ce produit est conforme au règlement Security and Telecommunications Infrastructure regulation (Royaume-Uni). La déclaration de conformité est disponible à l'adresse documents.dometic.com. Pour signaler un incident de sécurité, envoyez un e-mail à l'adresse productcybersecurity@dometic.com. Les mises à jour de sécurité seront fournies pendant au moins cinq ans après la date de fabrication.

4 Consignes de sécurité

Sécurité générale

AVERTISSEMENT ! Risque d'électrocution

- L'installation et le retrait du réfrigérateur doivent uniquement être réalisés par du personnel qualifié.
- Faire exécuter l'installation dans des pièces humides et dans des zones exposées à l'eau uniquement par un spécialiste.
- Si vous installez le réfrigérateur sous un auvent ou un endroit similaire, assurez-vous qu'il est protégé de la pluie et des éclaboussures.
- Si le réfrigérateur présente des dégâts visibles, vous ne devez pas le mettre en service.
- Seul du personnel qualifié est habilité à réparer le réfrigérateur. Toute réparation mal effectuée risquerait d'entraîner de graves dangers ou d'endommager de réfrigérateur.
- Si le câble de raccordement du réfrigérateur est endommagé, il doit être remplacé par le fabricant, son service après-vente ou une personne de qualification similaire, afin d'éviter tout danger.
- Veillez à ne pas coincer ni endommager le cordon d'alimentation lors de la mise en place du réfrigérateur.
- Ne placez pas de multiprises portables ou de blocs d'alimentation portables à l'arrière du réfrigérateur.
- Ne touchez pas les câbles dénudés à mains nues.
- Branchez l'appareil sur des prises permettant un raccordement approprié, en particulier lorsque l'appareil doit être relié à la terre.
- Si l'appareil est alimenté sur secteur, assurez-vous que l'alimentation dispose d'un disjoncteur différentiel ou d'un disjoncteur de fuite à la terre. L'installation doit être effectuée conformément à toutes les réglementations en vigueur, en particulier dans les zones potentiellement humides.

AVERTISSEMENT ! Risque d'incendie

- Le circuit frigorifique contient une faible quantité de fluide frigorigène écologique, . Il n'affecte pas la couche d'ozone et ne contribue pas à l'effet de serre. Une fuite de fluide frigorigène peut prendre feu.
- N'utilisez ou ne stockez pas le réfrigérateur dans des espaces confinés avec une aération faible ou inexistante.
- Veillez à ne pas installer de composants électroniques et de sources lumineuses susceptibles de générer des étincelles ou des arcs électriques lors du fonctionnement normal ou anormal (ex. : relais, compteurs) dans la cavité d'installation du réfrigérateur.

> L'isolation du réfrigérateur contient un gaz inflammable (cyclopentane) et nécessite des procédures d'élimination spéciales. À la fin de son cycle de vie, déposez le réfrigérateur dans un centre de recyclage approprié.



AVERTISSEMENT ! Risque d'explosion

Ne stockez aucune substance explosive, telle que des aérosols contenant des gaz combustibles, dans le réfrigérateur.



AVERTISSEMENT ! Risque pour la santé

> Ce réfrigérateur peut être utilisé par des enfants âgés de 8 ans et plus et des personnes ayant des capacités physiques, sensorielles ou mentales réduites ou un manque d'expérience et de connaissances, s'ils sont sous surveillance ou ont reçu des instructions sur l'utilisation du réfrigérateur en toute sécurité et comprennent les risques impliqués.
> Les enfants âgés de 3 à 8 ans peuvent remplir et vider le réfrigérateur.
> Le nettoyage et l'entretien ne doivent pas être effectués par des enfants sans surveillance.
> Les enfants doivent être surveillés pour s'assurer qu'ils ne jouent pas avec le réfrigérateur.



AVERTISSEMENT ! Risque d'enfermement d'enfant

> Veillez à ce que les clayettes soient montées et fixées de sorte que les enfants ne puissent pas s'enfermer dans le réfrigérateur.
> Avant de mettre au rebut votre ancien réfrigérateur :
  - Démontez les tiroirs.
  - Laissez les clayettes dans le réfrigérateur, afin que les enfants ne puissent pas entrer dedans.
> Enlevez les portes de leurs gonds.



ATTENTION ! Risque pour la santé

> Pour éviter tout risque dû à l'instabilité du réfrigérateur, celui-ci doit être fixé conformément aux instructions d'installation.
> Veillez à ce que les orifices de ventilation situés sur le réfrigérateur et dans la structure intégrée ne soient pas obstrués.
> N'utilisez pas d'appareils mécaniques ou d'autres moyens pour accélérer le processus de dégivrage, outre ceux recommandés par le fabricant.
> N'ouvrez ou n'endommagez en aucun cas le circuit frigorifique.
> N'exploitez aucun appareil électrique à l'intérieur du réfrigérateur, sauf si le fabricant le recommande.



ATTENTION ! Risque de blessure

> N'utilisez ou ne stockez pas de matériaux inflammables dans ce réfrigérateur ou à proximité de celui-ci.
> Ne placez pas d'articles dans ou contre ce réfrigérateur.
> Ne modifiez pas ce réfrigérateur.



AVIS ! Risque d'endommagement

> Sélectionnez le fonctionnement sur courant continu uniquement lorsque le moteur du véhicule tourne et fournit une tension suffisante, ou lorsque vous utilisez un moniteur de batterie.
> Veillez à ce que l'évacuation de la condensation, s'il y en a, soit toujours propre.
> Si le réfrigérateur est équipé de grilles d'aération, n'utilisez pas de nettoyeur à haute pression lors du nettoyage de véhicule dans la zone de la grille.
> Le réfrigérateur ne doit pas être exposé à la pluie.
> Ne tirez jamais sur le câble de raccordement pour sortir la fiche de la prise.

Sécurité d'exploitation de l'équipement de réfrigération



DANGER ! Risque d'électrocution
Avant de mettre le réfrigérateur en service, assurez-vous que le câble et la prise d'alimentation électrique sont secs.



ATTENTION ! Risque pour la santé

> Assurez-vous de stocker uniquement des objets pouvant être refroidis à la température sélectionnée dans le réfrigérateur.
> Nettoyez régulièrement les surfaces qui entrent en contact avec les aliments, ainsi que les systèmes de drainage accessibles.
> Stockez la viande et le poisson crus dans des récipients appropriés à l'intérieur du réfrigérateur de façon à ce qu'ils ne soient pas en contact avec d'autres aliments et ne puissent pas goutter sur ceux-ci.
> Une ouverture prolongée de la porte peut entraîner une augmentation significative de la température dans les compartiments du réfrigérateur. Si le réfrigérateur reste vide pendant une période prolongée :
  - Éteignez le réfrigérateur.
  - Dégivrez le réfrigérateur.
  - Nettoyez et séchez le réfrigérateur.
  - Laissez la porte ouverte pour éviter que des moisissures ne se forment à l'intérieur du réfrigérateur. Si possible, placez la porte du réfrigérateur et celle du congélateur en position hiver.



ATTENTION ! Risque de blessure

> Ne touchez pas la charnière.
> Fermez et verrouillez la porte du réfrigérateur avant tout trajet.
> Le système frigorifique situé à l'arrière du réfrigérateur devient très chaud pendant le fonctionnement. Si le réfrigérateur est équipé de grilles d'aération, protégez-vous contre tout contact avec des pièces chaudes lors de la dépose de ces grilles.
> La porte de l'appareil ou du congélateur peut se détacher de l'appareil si elle n'est pas utilisée correctement. Appuyez sur la porte pour la fermer, jusqu'à ce que vous entendiez un clic distinct sur ses parties supérieure et inférieure.



AVIS ! Risque d'endommagement

> Ne vous appuyez pas sur la porte du réfrigérateur lorsqu'elle est ouverte.
> Stockez les objets lourds tels que les bouteilles ou canettes exclusivement dans la porte du réfrigérateur, dans le bac à légumes ou sur la clayette inférieure.
> Si le réfrigérateur dispose d'une double porte et qu'elle n'est pas verrouillée correctement du côté opposé, appuyez de ce côté en haut et en bas jusqu'à ce qu'elle se verrouille.
> **Risque de surchauffe !** Veillez toujours à ce que la chaleur produite lors du fonctionnement puisse se dissiper suffisamment. Veillez à ce que le réfrigérateur se trouve à distance suffisante des murs ou autres objets, de sorte que l'air puisse circuler.
> Ne remplissez pas l'intérieur du réfrigérateur de substances liquides ou de glace.
> Tenez le réfrigérateur et les câbles à l'abri de la chaleur et de l'humidité.
> Ne tirez jamais sur le câble de raccordement pour sortir la fiche de la prise.



REMARQUE

> Si le système de gestion de la batterie de votre véhicule arrête le réfrigérateur pour protéger la batterie, contactez le fabricant de votre véhicule.
> Si les températures ambiantes sont comprises entre 15 °C … 25 °C , choisissez le réglage de température intermédiaire.

> Si la porte n'est pas verrouillée correctement du côté opposé, appuyez de ce côté en haut et en bas jusqu'à ce qu'elle se verrouille.
> Pour éviter de gâcher des aliments, notez les éléments suivants :
  - Évitez autant que possible les variations de température. Ouvrez uniquement le congélateur lorsque c'est nécessaire et le moins longtemps possible. Entreposez les denrées alimentaires de sorte que l'air puisse circuler librement entre elles.
  - Assurez-vous de stocker uniquement des objets pouvant être refroidis à la température sélectionnée dans le réfrigérateur.
  - Entreposez les divers types de denrées alimentaires comme indiqué sur les figures.
  - Si vous pouvez régler la température : Ajustez la température en fonction de la quantité et de la nature des denrées alimentaires.
  - Les denrées alimentaires peuvent facilement absorber ou dégager des odeurs. Entreposez toujours les denrées alimentaires dans des conteneurs/bouteilles couverts ou fermés.

5 Contenu de la livraison

Quantité	Description
1	Réfrigérateur à compresseur
1	Coude de vidange
1	Mode d'emploi abrégé
1	Manuel d'utilisation (en ligne uniquement)
1	Instructions de montage

6 Accessoires

Disponibles comme accessoires (non compris dans la livraison) :

Description	N° d'article
Charnière coulissante	9620012939
Cadre de fixation avec cadre inférieur	
• NRX0035, NRX0050	9620012877
• NRX0060	9620012881
• NRX0080	9620012882
• NRX0115	9620012878
• NRX0130	9620012876
Cadre de fixation avec cadre inférieur (noir)	
• NRX0035, NRX0050	9620012874
• NRX0060	9620012875
• NRX0080	9620012880
• NRX0115	9620012879

Description	N° d'article
• NRX0130	9620012883
Étagère de remplacement lors du retrait du compartiment de congélation	
• NRX0035, NRX0050	9620012933
• NRX0060	9620012938
• NRX0080	9620012935
• NRX0115, NRX0130	9620012932
Compartiment de congélation	
• NRX0035, NRX0050	9620012931
• NRX0060	9620012936
• NRX0080	9620012934
• NRX0115, NRX0130	9620012937
Adaptateur CA/CC	9620013449 (EU) 9620013450 (UK)

7 Usage conforme

Le réfrigérateur est adapté à ce qui suit :
- Installation dans les caravanes, les camping-cars, les bateaux et les camions
- Réfrigération et stockage d'aliments
- **NRX0035–0130(C/S) uniquement :** Stockage d'aliments surgelés
- Utilisation à l'intérieur

Ce réfrigérateur n'est pas destiné à une utilisation commerciale, de vente au détail ou domestique.

Le réfrigérateur n'est **pas** conçu pour :
- Le stockage de médicaments
- Le stockage de substances corrosives ou contenant des solvants
- La surgélation d'aliments
- Utilisation en extérieur

Lorsque cet appareil est utilisé à bord d'un bateau, il doit être installé dans une salle de jour et non pas sur le pont extérieur.

Le compartiment de congélation convient pour le stockage des produits précongelés et pour le stockage ou la préparation de glaces et de glaçons. Il n'est pas adapté à la congélation d'aliments.

Le réfrigérateur est destiné à être installé dans un meuble ou une cavité dédiée.

Des performances de refroidissement optimales sont assurées à des températures ambiantes comprises entre 16 °C … 43 °C et à une humidité maximale de 90 % .

Ce produit convient uniquement à l'usage et à l'application prévus, conformément au présent manuel d'instructions.

Ce manuel fournit les informations nécessaires à l'installation et/ou à l'utilisation correcte du produit. Une installation, une utilisation ou un entretien inappropriés entraînera des performances insatisfaisantes et une éventuelle défaillance.

Le fabricant décline toute responsabilité en cas de blessure ou de dommage résultant :

- d'une installation, d'un montage ou d'un raccordement incorrect, y compris d'une surtension
- d'un entretien inadapté ou de l'utilisation de pièces de rechange autres que les pièces de rechange d'origine fournies par le fabricant
- de modifications apportées au produit sans autorisation explicite du fabricant
- d'usages différents de ceux décrits dans ce manuel

Dometic se réserve le droit de modifier l'apparence et les spécifications produit.

8 Description technique

Le réfrigérateur est un réfrigérateur à compresseur.

Le réfrigérateur est conçu pour fonctionner avec différents types d'alimentation et peut fonctionner sur une alimentation CC ou CA.

NRX0035–0130(C/S) : Le modèle est équipé en usine d'un compartiment de congélation amovible.

Le réfrigérateur dispose d'un mécanisme de verrouillage offrant une protection pendant le transport.

Tous les matériaux utilisés lors de la construction de la glacière n'altèrent pas la qualité des aliments.

Description de l'appareil

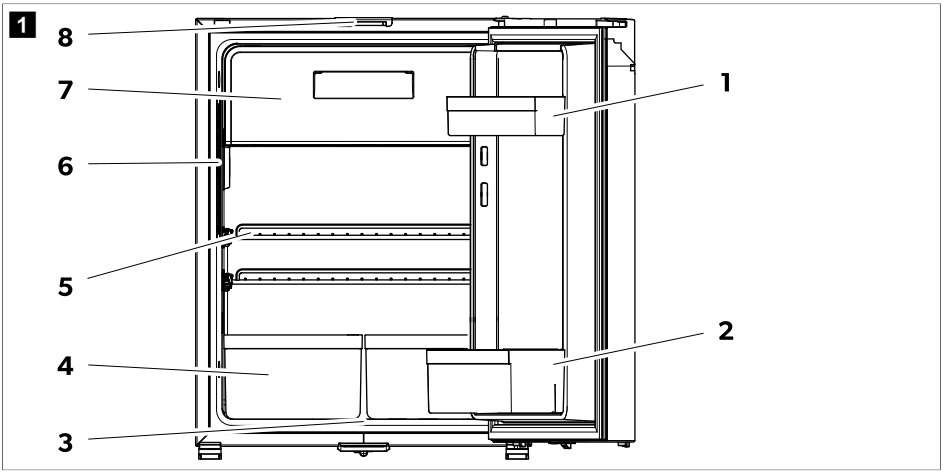

N°	Explication
1	Étagère de porte (NRX0035–0130[C/S], NRX0080–0130[E] uniquement)
2	Étagère pour bouteilles
3	Bac de récupération des condensats
4	Bac à légumes (uniquement NRX0035–0130[C/S])
5	Clayette
6	Panneau de commande avec écran
7	Compartiment de congélation (uniquement NRX0035 – 0130[C/S])

N°	Explication
8	Loquet de porte pour la ventilation

Éléments de commande et d'affichage

2 **NRX0035 – 0130 (E)**

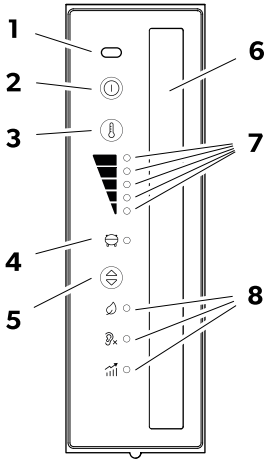

NRX0035 – 0130 (C/S)

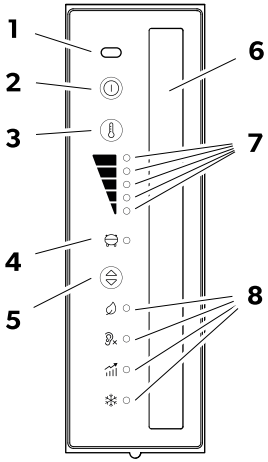

N°	Explication
1	Capteur infrarouge d'ouverture de porte
2	⏻ Bouton MARCHE/ARRÊT
3	Bouton de réglage du niveau de refroidissement
4	Voyant LED d'état du compresseur et d'erreur
5	Bouton de mode de fonctionnement
6	Éclairage intérieur
7	Voyants LED de niveau de refroidissement Niveau de refroidissement 5 Niveau de refroidissement 4 Niveau de refroidissement 3 Niveau de refroidissement 2 Niveau de refroidissement 1
8	Voyants LED de mode de fonctionnement

Voyant LED d'état du compresseur et d'erreur
Le voyant LED d'état du compresseur et d'erreur indique l'état de fonctionnement du compresseur ou une erreur :

Couleur	Description
Blanc	Compresseur en marche
Orange	Compresseur à l'arrêt
Orange (clignotant)	Erreur (voir le chapitre État d'erreur à la page 81)

Voyants LED de mode de fonctionnement
Les voyants LED de mode de fonctionnement affichent les options de réglage suivantes :

Symbole	Description
	Mode ECO : Fonctionnement avec consommation d'énergie réduite. Niveau de refroidissement 1 - 3
	Mode SILENCIEUX : Fonctionnement avec niveau de bruit réduit. Niveau de refroidissement 1 - 4
	Mode PERFORMANCE : Niveau de refroidissement 1 - 5
	Mode CONGÉLATION (NRX0035–0130[C/S] uniquement): Fonctionnement avec compartiment de congélation retiré. Refroidit tout l'intérieur du réfrigérateur à une température de – 6 °C .

9.1 Avant la première utilisation

REMARQUE
> Ne stockez pas d'aliments dans le réfrigérateur pendant les 4 premières heures suivant sa mise en service.
> Lors de la première mise en service du réfrigérateur, il peut dégager une légère odeur, qui disparaîtra au bout de quelques heures. Aérez bien la pièce d'habitation.
> La puissance frigorifique peut être affectée par :
- la température ambiante (par ex. lorsque le véhicule est stationné en plein soleil)
- la quantité d'aliments à refroidir
- La fréquence d'ouverture de la porte.

> Nettoyez l'intérieur du réfrigérateur pour des raisons d'hygiène (voir Nettoyage et entretien à la page 75).
> Stationnez le véhicule sur une surface plane, surtout lors de la mise en service et du remplissage du réfrigérateur avant un trajet.

9.1.1 Réglage du loquet de porte

Le loquet de porte situé sur le dessus du réfrigérateur peut être réglé pour réguler la largeur de fermeture de la porte.

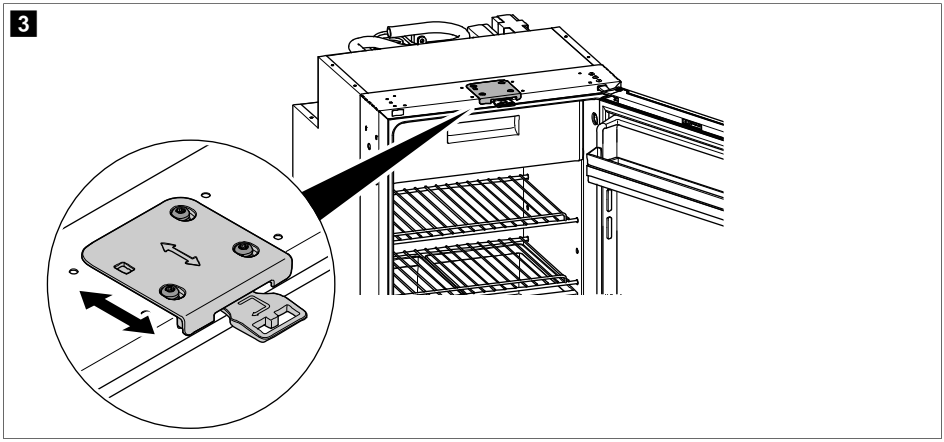

REMARQUE Vérifiez si le loquet de porte réglable est installé. Si nécessaire, commandez le loquet de porte réglable (dometic.com) et remplacez le loquet de porte fixe par le loquet de porte réglable.

> Le loquet de porte est réglé sur la position **A** en usine. Placez le loquet de porte en position **B**.

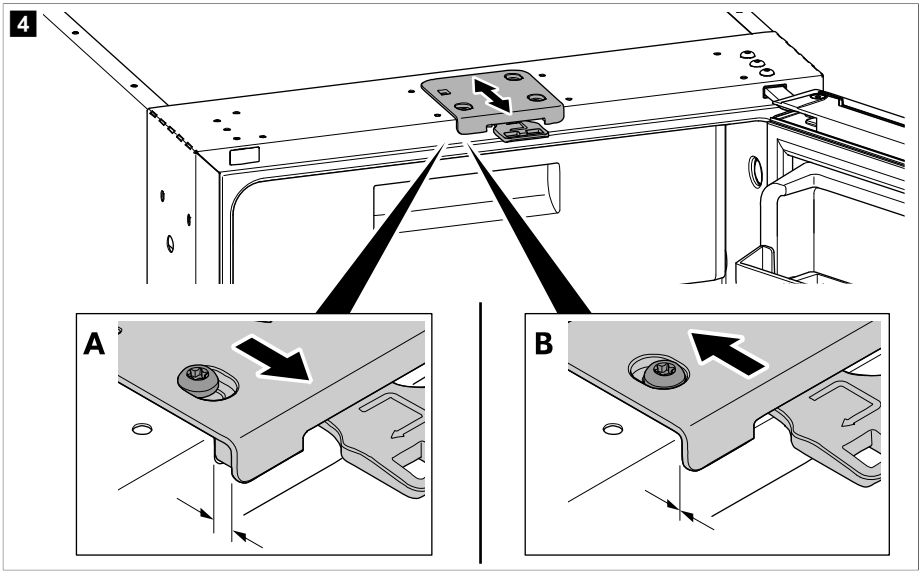

REMARQUE Si le loquet de porte est en position **B**, assurez-vous que la porte se verrouille correctement lors de la fermeture (voir chapitre Fermeture et sécurisation de la porte du réfrigérateur à la page 70).

9.2 Informations relatives au stockage des aliments

ATTENTION ! Risque pour la santé
Si le réfrigérateur est exposé à une température ambiante inférieure à 10 °C pendant une période prolongée, la régulation de la température du compartiment de congélation ne peut plus être garantie. Cela peut entraîner une augmentation de la température du compartiment de congélation et la décongélation des produits stockés.

AVIS ! Risque d'endommagement
> Respectez la charge maximale par étagère de porte et par porte lors du remplissage du réfrigérateur (voir Données techniques à la page 82).
> Ne conservez pas de boissons gazeuses dans le compartiment de congélation.

Pour éviter de gâcher des aliments, notez les éléments suivants :
- Évitez autant que possible les variations de température. Ouvrez le réfrigérateur uniquement lorsque cela est nécessaire et le moins longtemps possible, pour éviter une augmentation importante de la température dans les compartiments du réfrigérateur. Entreposez les denrées alimentaires de sorte que l'air puisse circuler librement entre elles.
- Vérifiez que la puissance frigorifique du réfrigérateur correspond à la température recommandée pour les aliments que vous souhaitez réfrigérer.
- Assurez-vous de stocker uniquement des objets pouvant être refroidis à la température sélectionnée dans le réfrigérateur.
- Si vous pouvez régler la température : Ajustez la température en fonction de la quantité et de la nature des denrées alimentaires.
- Entreposez les divers types de denrées alimentaires comme indiqué sur les figures.
- Les denrées alimentaires peuvent facilement absorber ou dégager des odeurs. Entreposez toujours les denrées alimentaires dans des conteneurs/bouteilles couverts ou fermés.

> Stockez les aliments comme indiqué.

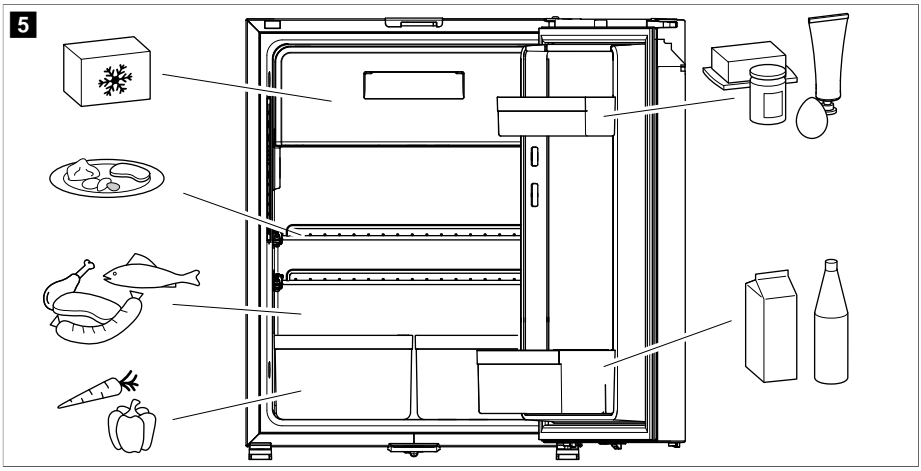

9.3 Économie d'énergie

- Ouvrez le réfrigérateur uniquement lorsque c'est nécessaire et le moins longtemps possible.
- Laissez refroidir les aliments chauds avant de les placer dans l'appareil.

- Dégivrez le réfrigérateur dès qu'une couche de glace s'est formée.
- Évitez une température intérieure inutilement basse.
- Pour une consommation d'énergie optimale, positionnez les clayettes et les tiroirs conformément à leur position à la livraison.
- Vérifiez régulièrement que le joint de la porte est correctement positionné.
- Nettoyez régulièrement le condenseur pour enlever la poussière et les salissures.

9.4 Utilisation de la porte du réfrigérateur

ATTENTION ! Risque de blessure
La porte du réfrigérateur et la porte du compartiment congélation peuvent se détacher de l'appareil si elles ne sont pas utilisées correctement.

9.4.1 Ouverture de la porte du réfrigérateur

REMARQUE Veillez à tirer la poignée du côté opposé à la butée de porte. Observez la position du patin. Reportez-vous au manuel d'installation associé.

> Pour ouvrir la porte du réfrigérateur, procédez comme indiqué.

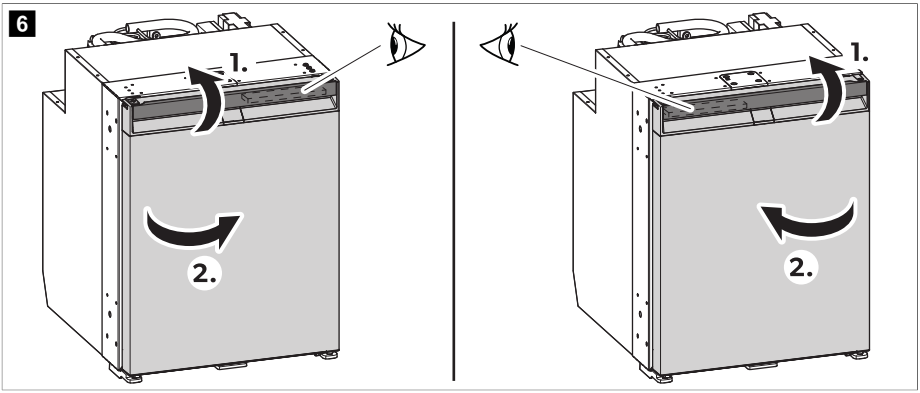

9.4.2 Fermeture et sécurisation de la porte du réfrigérateur

ATTENTION ! Risque de blessure
Si la porte n'est pas verrouillée correctement, appuyez doucement sur les parties supérieure et inférieure de la porte jusqu'à ce qu'elle se verrouille en place.

REMARQUE La porte du réfrigérateur est dotée d'un mécanisme de verrouillage permettant également de la protéger pendant le transport.

› NRX0035–0130(E): Fermez la porte en la poussant jusqu'à ce que vous entendiez un clic distinct sur sa partie supérieure.

7 NRX0035 – 0130 (E)

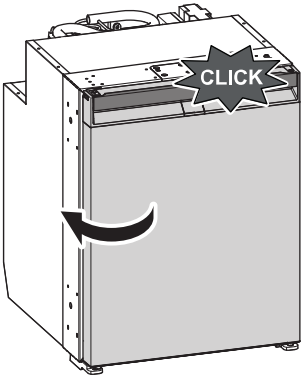

› NRX0035–0130(C/S): Appuyez sur la porte pour la fermer, jusqu'à ce que vous entendiez un clic distinct sur ses parties supérieure et inférieure.

8 NRX0035 – 0130 (C/S)

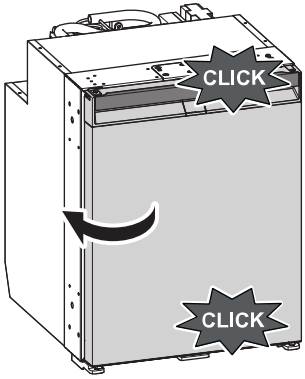

⌄ La porte est maintenant fermée et verrouillée.

9.5 Mise en marche et arrêt

REMARQUE Éteignez toujours le réfrigérateur s'il ne va pas être utilisé pendant une période prolongée.

› Pour allumer l'appareil, maintenez le bouton ⏻ enfoncé pendant au moins 2 s .
⌄ Le réfrigérateur s'allume avec le dernier réglage de niveau de refroidissement et le dernier mode de fonctionnement sélectionnés.
› Pour éteindre l'appareil, maintenez le bouton ⏻ enfoncé pendant au moins 2 s .

9.6 Réglage des modes de fonctionnement

REMARQUE Lors de l'utilisation des modes ECO, PERFORMANCE ou CONGÉLATEUR, le système reste dans ce mode jusqu'au prochain changement.

› Pour régler le mode de fonctionnement, appuyez plusieurs fois sur le bouton ⓘ jusqu'à ce que le voyant LED du mode de fonctionnement souhaité s'allume.

Les modes de fonctionnement suivants sont disponibles :

Utilisation du mode ECO

Lorsque le mode ECO est activé, le réfrigérateur fonctionne avec une consommation d'énergie réduite aux niveaux de refroidissement 1 – 3.

ˇ Le voyant LED du mode ECO (🍃) et du niveau de refroidissement sélectionné s'allument.

Utilisation du mode SILENCIEUX

Lorsque le mode SILENCIEUX est activé, le réfrigérateur fonctionne avec un niveau de bruit réduit aux niveaux de refroidissement 1 – 4.

REMARQUE

› Le mode SILENCIEUX n'est pas disponible si le réfrigérateur fonctionne en mode CONGÉLATEUR.

› Lorsque vous utilisez le mode SILENCIEUX, le réfrigérateur reste dans ce mode pendant 8 h , puis revient au mode précédemment sélectionné (mode ECO ou PERFORMANCE).

ˇ Le voyant LED du mode QUIET (🔇) et du niveau de refroidissement sélectionné s'allument.

Utilisation du mode PERFORMANCE

Lorsque le mode PERFORMANCE est activé, le réfrigérateur fonctionne en mode standard aux niveaux de refroidissement 1 – 5.

ˇ Le voyant LED du mode PERFORMANCE (📈) et du niveau de refroidissement sélectionné s'allument.

Utilisation du mode CONGÉLATEUR

Lorsque le mode CONGÉLATEUR est activé, l'intérieur complet du réfrigérateur est refroidi à – 6 °C .

REMARQUE Retirez le compartiment de congélation pour utiliser le mode CONGÉLATEUR.

ˇ Le voyant LED du mode CONGÉLATEUR (❄) et tous les voyants LED de niveau de refroidissement s'allument en continu.

9.7 Réglage du niveau de refroidissement

› Pour régler le niveau de refroidissement, appuyez plusieurs fois sur le bouton 🌡 jusqu'à ce que le niveau de refroidissement souhaité soit atteint.

9.8 Repositionnement des clayettes

AVERTISSEMENT ! Risque d'enfermement d'enfant
NRX0060–0130: Toutes les clayettes sont fixées afin que des enfants ne puissent pas monter dans le réfrigérateur.

> Retirez les clayettes uniquement pour le nettoyage.
> Réinstallez et verrouillez les clayettes.

REMARQUE Retirez le compartiment congélation avant de repositionner les clayettes afin de faciliter l'accès aux supports de clayette arrière.

> **NRX0035-0050 :** pour repositionner les clayettes comme souhaité, procédez comme indiqué.

9 NRX0060 – 0130

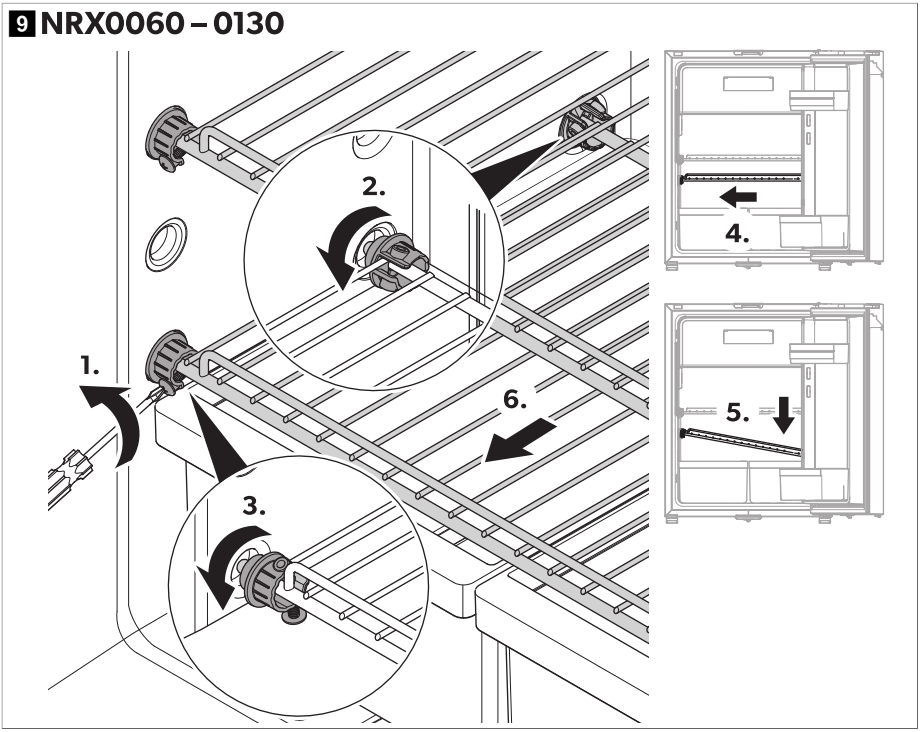

> **NRX0035-0050 :** Pour repositionner les clayettes comme souhaité, procédez comme indiqué.

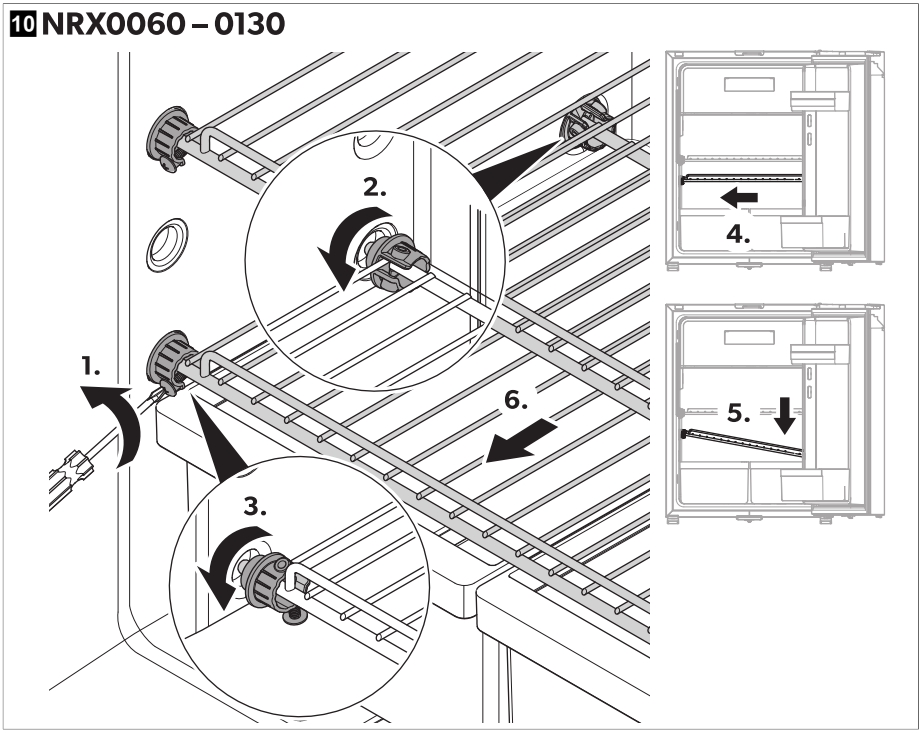

9.9 Retrait du compartiment de congélation

AVIS ! Risque d'endommagement

> Fermez la porte du compartiment de congélation pour le retirer.
> Saisissez le compartiment de congélation par le bas. Ne tirez pas sur la porte du compartiment de congélation.
> Stockez le compartiment de congélation dans un endroit sec et sûr.

> Pour retirer le compartiment de congélation, procédez comme indiqué.

11

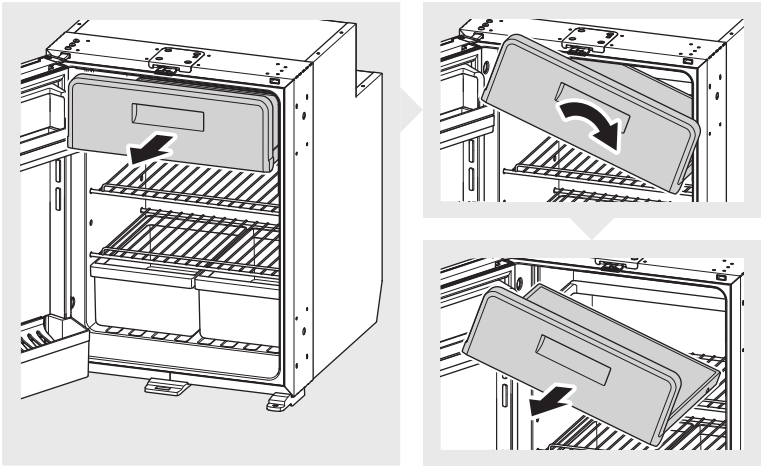

9.10 Installation de l'adaptateur CA/CC

> Pour installer l'adaptateur CA/CC (accessoire), procédez comme indiqué.

12

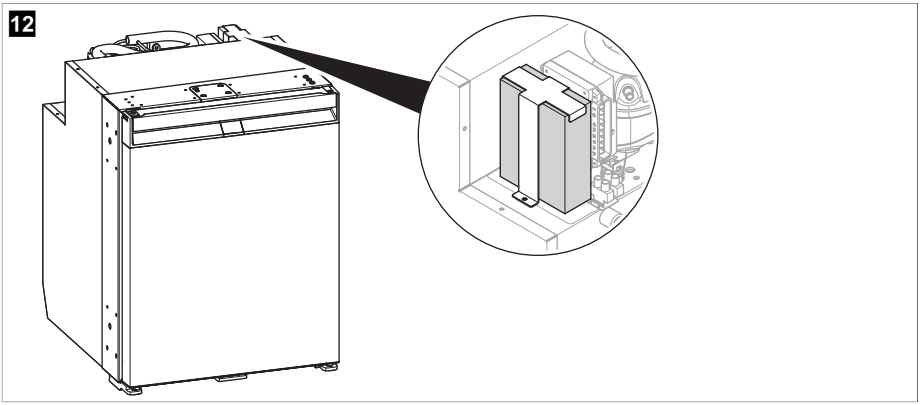

10 Nettoyage et entretien

AVERTISSEMENT ! Risque d'électrocution
Débranchez toujours le réfrigérateur de la source d'alimentation avant toute opération de nettoyage ou d'entretien.

AVIS ! Risque d'endommagement
> N'utilisez pas de produits abrasifs ou d'objets durs pendant le nettoyage.
> N'utilisez jamais d'outils durs ou pointus pour enlever les couches de glace ou pour détacher des objets givrés.

> Veillez à ce que de l'eau ne goutte pas sur les joints. Cela risque d'endommager les composants électroniques.

AVIS ! Risque d'endommagement
La source d'éclairage peut uniquement être remplacée par le fabricant, un agent de service ou une autre personne de qualification similaire, afin d'éviter tout danger.

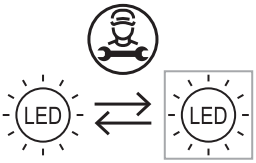

> Nettoyez régulièrement l'intérieur et l'extérieur du réfrigérateur avec un chiffon humide et dès qu'il est sale. Essuyez l'appareil avec un chiffon après l'avoir nettoyé.
> Vérifiez régulièrement l'évacuation de la condensation.

  Nettoyez l'évacuation de la condensation si nécessaire. Si elle est obstruée, la condensation s'accumule en bas du réfrigérateur.
> Nettoyez régulièrement la poussière et la saleté du condenseur avec un chiffon humide.

Circuit frigorifique

Le circuit frigorifique est sans entretien.

Dégivrage du réfrigérateur

AVIS ! Risque d'endommagement
N'utilisez aucun moyen mécanique ou autre pour accélérer la procédure de dégivrage.

REMARQUE Au fil du temps, du givre se forme sur la paroi arrière à l'intérieur du réfrigérateur. Lorsque cette couche de givre atteint environ 3 mm , dégivrez le réfrigérateur.

› Pour dégivrer le réfrigérateur, procédez comme indiqué.

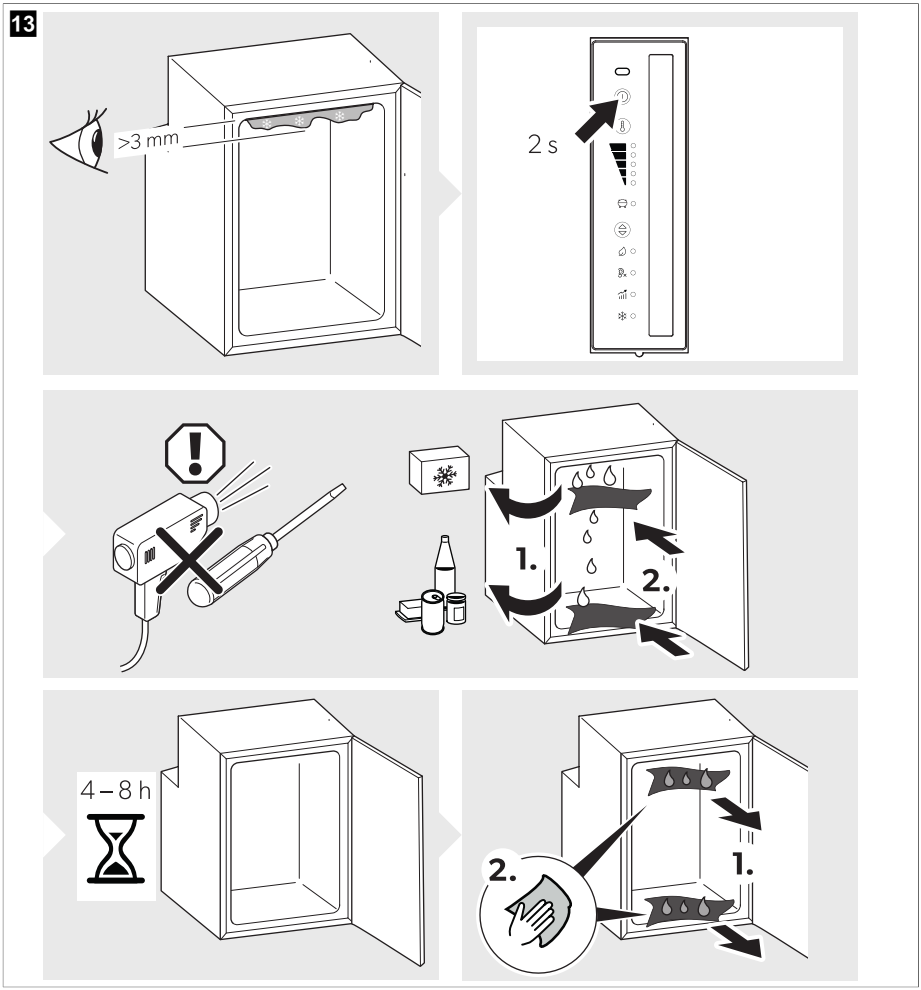

Placement de la porte du réfrigérateur en position de stockage

ATTENTION ! Risque de blessure
La position de stockage ne doit pas être positionnée pendant la conduite.

REMARQUE Placez la porte du réfrigérateur en position de stockage si vous prévoyez de ne pas l'utiliser pendant une période prolongée. Cela évite la formation de moisissures.

› Dégivrez le réfrigérateur (voir Dégivrage du réfrigérateur à la page 76).

> Placez la porte du réfrigérateur en position de stockage comme illustré.

14

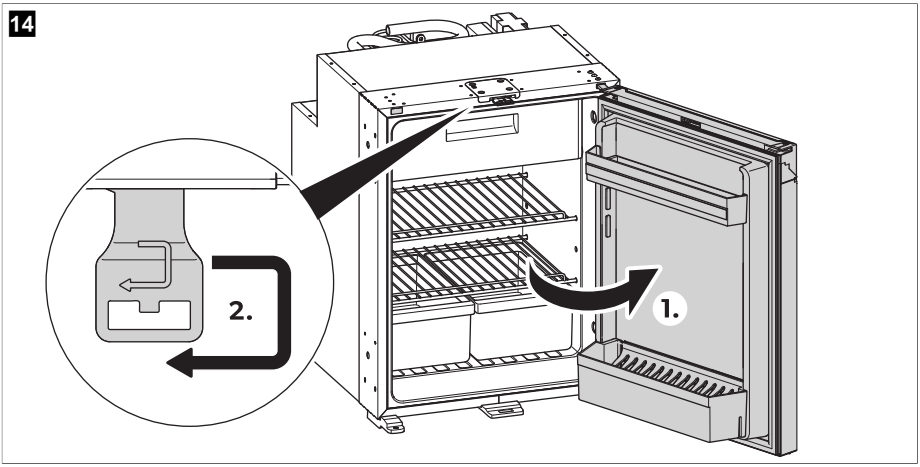

15

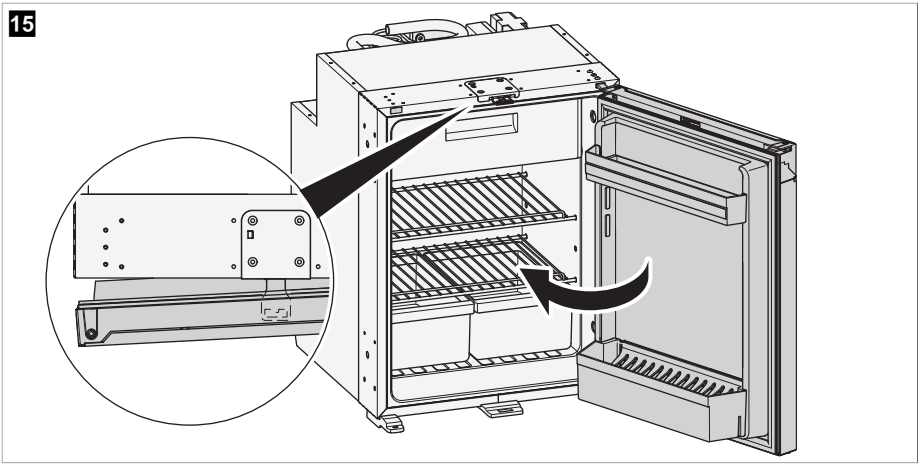

11 Dépannage

REMARQUE Pour utiliser en toute sécurité les appareils 12 V dans la caravane en cours de trajet, veillez à ce que le véhicule de remorquage fournisse une tension suffisante. Sur certains véhicules, le système de gestion de batterie peut éteindre automatiquement les appareils pour protéger la batterie. Renseignez-vous à ce sujet auprès du fabricant de votre véhicule.

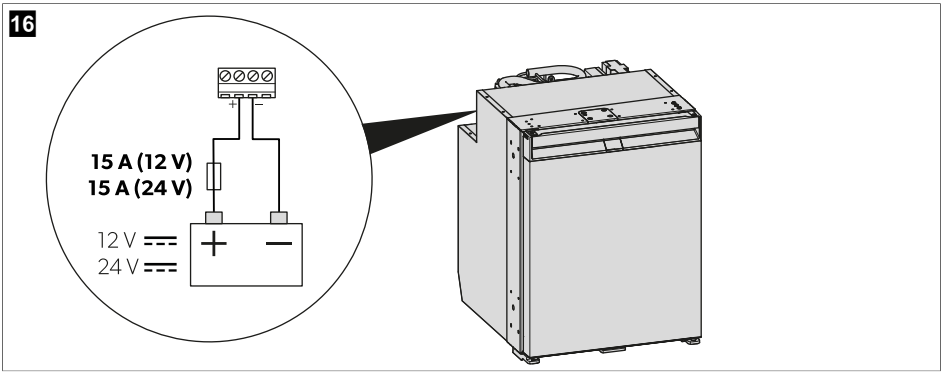

Panne	Cause possible	Solution proposée
Le réfrigérateur ne fonctionne pas.	Le fusible du câble CC est défectueux.	> Changez le fusible (fig. 16 à la page 79).
	Le fusible du véhicule a grillé.	> Remplacez le fusible du véhicule. Reportez-vous au manuel d'utilisation de votre véhicule.
	La batterie du véhicule est déchargée.	> Testez la batterie du véhicule et rechargez-la.
	Le contact n'est pas mis.	> Mettez le contact.
	La température du compresseur est trop basse (< 0 °C).	> Fermez/couvrez complètement toutes les grilles de ventilation extérieure avec un matériau isolant.
	Le réfrigérateur s'éteint automatiquement si la tension est insuffisante. (Tension d'arrêt : 10,4 V ⎓)	> Chargez la batterie. Le réfrigérateur redémarre automatiquement. (Tension de démarrage : 11,7 V ⎓)
Refroidissement insuffisant, augmentation de la température intérieure. Le compresseur fonctionne en continu.	La ventilation autour du groupe frigorifique est insuffisante.	> Vérifiez que la grille d'aération n'est pas obstruée. > Déplacez le réfrigérateur vers un autre endroit.
	Les parois intérieures sont givrées.	> Vérifiez si la porte du réfrigérateur ferme correctement. > Assurez-vous que le joint du réfrigérateur est installé correctement et n'est pas endommagé. > Dégivrez le réfrigérateur (voir Dégivrage du réfrigérateur à la page 76).

Panne	Cause possible	Solution proposée
	Le réglage de la température est trop élevé.	> Réglez une température plus basse.
	La température ambiante est trop élevée.	> Retirez temporairement la grille d'aération afin que l'air chaud soit évacué plus rapidement.
	Le réfrigérateur contient un trop grand nombre d'aliments.	> Retirez quelques aliments.
	Le réfrigérateur contient un trop grand nombre d'aliments chauds.	> Retirez les aliments chauds et laissez-les refroidir avant de les stocker.
	Le réfrigérateur n'a pas fonctionné depuis longtemps.	> Vérifiez à nouveau la température au bout de 4 h / 5 h .
	Le condenseur est sale.	> Nettoyez le condenseur (voir chapitre Nettoyage et entretien à la page 75).
	Le ventilateur est défectueux.	> Contacter un agent de service agréé.
Refroidissement insuffisant, augmentation de la température intérieure. Le compresseur ne fonctionne pas souvent.	La batterie est déchargée.	> Chargez la batterie.
Refroidissement insuffisant, augmentation de la température intérieure. Le compresseur ne fonctionne pas (raccordement sur batterie).	Interruption de la ligne de raccordement entre la batterie et l'électronique.	> Établissez une connexion.
	L'interrupteur principal est défectueux (le cas échéant).	> Changez le commutateur principal.
	Le fusible supplémentaire de la ligne est grillé (le cas échéant).	> Changez le fusible de la ligne.
	La tension de la batterie est trop faible.	> Chargez la batterie.
	La capacité de la batterie est trop faible.	> Remplacez la batterie.
	Les câbles sont desserrés. Le contact est incorrect (corrosion).	> Établissez une connexion.
	La section du câble est trop faible.	> Remplacez le câble.
	Le compresseur est défectueux.	> Contacter un agent de service agréé.

Panne	Cause possible	Solution proposée
Refroidissement insuffisant, augmentation de la température intérieure. Le compresseur ne fonctionne pas (raccordement sur tension alternative).	La connexion de la ligne d'alimentation est interrompue.	> Établissez une connexion.
	L'interrupteur principal est défectueux (le cas échéant).	> Changez le commutateur principal.
	Le fusible supplémentaire de la ligne est grillé (le cas échéant).	> Changez le fusible de la ligne.
	Le compresseur est défectueux.	> Contacter un agent de service agréé.
Bruits inhabituels.	Les mouvements d'un élément du circuit frigorifique sont bloqués (l'élément touche la paroi).	> Redressez l'élément avec précaution.
	Un corps étranger est coincé entre l'unité de réfrigération et la paroi.	> Retirez le corps étranger.
	Le ventilateur fait du bruit.	> Contacter un agent de service agréé.
La porte s'ouvre involontairement lors d'un déplacement (par exemple pendant la conduite).	Le loquet de porte est réglé sur la position **A** (voir chapitre Réglage du loquet de porte à la page 67).	> Placez le loquet de porte en position **B**.
La porte ne ferme pas bien.	Le loquet de porte est réglé sur la position **A** (voir chapitre Réglage du loquet de porte à la page 67).	> Placez le loquet de porte en position **B**.
	Le loquet de porte est réglé sur la position **B** (voir chapitre Réglage du loquet de porte à la page 67), mais la porte n'est pas correctement verrouillée.	> Assurez-vous que la porte se verrouille correctement lors de la fermeture.

État d'erreur

REMARQUE

> Toutes les erreurs sont indiquées par le voyant LED d'erreur clignotant en orange (voir Éléments de commande et d'affichage à la page 66). Le nombre de clignotements dépend du type de défaut. Chaque clignotement dure un quart de seconde. Une pause suit la séquence de clignotements. La séquence correspondant au défaut est répétée toutes les quatre secondes.

> En mode ECO, PERFORMANCE et CONGÉLATEUR, un bip supplémentaire retentit.

Fréquence de clignotement	Error	Cause possible
1	Sous-tension ou surtension	La tension d'alimentation se trouve en dehors de la plage réglée.
2	Surintensité du ventilateur	La charge du ventilateur sur l'unité électronique est supérieure à 1 A .

Fréquence de clignotement	Error	Cause possible
3	Le moteur ne démarre pas	Le rotor est coincé. Le différentiel de pression dans le système de refroidissement est trop élevé.
4	Vitesse de rotation trop faible	Si le système de refroidissement est surchargé, la vitesse minimale du moteur ne peut être maintenue.
5	Surtempérature de l'unité électronique	Si le système frigorifique est trop sollicité ou atteint une température trop élevée, les composants électroniques chauffent trop.
Permanent	Erreurs de capteur de température	Le capteur de température est défectueux.

12 Garantie

La période de garantie légale s'applique. Si le produit s'avérait défectueux, contactez la succursale du fabricant située dans votre pays (voir dometic.com/dealer) ou votre revendeur.

Pour toutes réparations ou autres prestations de garantie, veuillez joindre à l'appareil les documents suivants :

- une copie de la facture avec la date d'achat
- un motif de réclamation ou une description du dysfonctionnement

Notez que toute réparation effectuée par une personne non agréée peut présenter un risque de sécurité et annuler la garantie.

13 Mise au rebut

AVIS ! Risque d'endommagement
L'isolation du dispositif de réfrigération contient des gaz inflammables et nécessite des procédures d'élimination spéciales. À la fin de son cycle de vie, remettez le dispositif de réfrigération à un centre de recyclage approprié.

Dans la mesure du possible, veuillez éliminer les emballages dans les conteneurs de déchets recyclables prévus à cet effet. Pour éliminer définitivement le produit, contactez le centre de recyclage le plus proche ou votre revendeur spécialisé afin de vous informer sur les dispositions relatives au retraitement des déchets.

14 Données techniques

Pour consulter la déclaration de conformité UE actuelle liée à votre appareil, reportez-vous à la page produit correspondante sur dometic.com ou contactez directement le fabricant (voir dometic.com/dealer).

Cet appareil est conforme au règlement R10 de la CEE ONU.

	NRX0035(E/C/S)	NRX0050(E/C/S)	NRX0060(E/C/S)
Capacité			
• Compartiment de réfrigération (NRX0035–0130[C/S] uniquement)	27,3 L	39,6 L	48,9 L

	NRX0035(E/C/S)	NRX0050(E/C/S)	NRX0060(E/C/S)
• Compartiment de congélation (NRX0035–0130[C/S] uniquement)	4,4 L	4,4 L	6,1 L
• Capacité totale	32 L	44 L	55 L
• Capacité totale (compartiment de congélation retiré)	34 L	46 L	58 L
Tension de raccordement		12 / 24 V⎓	
Protection de la batterie d'alimentation (12 V)			
• Tension d'arrêt		10,4 V	
• Tension de remise en marche		11,7 V	
Protection de la batterie d'alimentation (24 V)			
• Tension d'arrêt		22,8 V	
• Tension de remise en marche		24,2 V	
Classe climatique		T	
Plage de températures de stockage :			
• Réfrigérateur		0 °C … 12 °C	
• Compartiment de congélation (NRX0035–0130[C/S] uniquement)		–15 °C … –5 °C	
• Mode congélation (NRX0035–0130[C/S] seulement))		–6 °C	
Utilisation prévue à température ambiante		16 °C … 43 °C	
Fluide frigorigène		R134a	
Quantité de fluide frigorigène	24 g	26 g	30 g
Équivalent CO2	0,034 t	0,037 t	0,043 t
Potentiel de réchauffement global (GWP)		1430	
Émissions sonores (EN 60704)		40 … 45 dB(A)	

FR NRX35-130

	NRX0035(E/C/S)	NRX0050(E/C/S)	NRX0060(E/C/S)
Dimensions H x l x P	525 × 380 × 355 mm (sans compresseur ni entretoise) 525 mm × 380 mm × 480 mm (avec compresseur et entretoise)	525 mm × 380 mm × 510 mm	525 mm × 448 mm × 537 mm
Poids net	E : 13,5 kg C, S : 16 kg	E : 14,5 kg C, S : 17 kg	E : 16 kg C, S : 17 kg
Charge maximale			
• Par étagère de porte	4 kg	4 kg	5 kg
• Par porte	E : 4 kg C/S : 8 kg	E : 4 kg C/S : 8 kg	E : 5 kg C/S : 10 kg

	NRX0080(E/C/S)	NRX0115(E/C/S)	NRX0130(E/C/S)
Capacité			
• Compartiment réfrigérateur (NRX0035 – 0130[C/S] uniquement)	68,4 L	104,5 L	118 L
• Compartiment congélation (NRX0035 – 0130[C/S] uniquement)	6,6 L	8,2 L	8,2 L
• Capacité totale	75 L	113 L	126 L
• Capacité totale (compartiment de congélation retiré)	78 L	116 L	130 L
Tension de raccordement		12 / 24 V⎓	
Protection de la batterie d'alimentation (12 V)			
• Tension d'arrêt		10,4 V	
• Tension de remise en marche		11,7 V	
Protection de la batterie d'alimentation (24 V)			
• Tension d'arrêt		22,8 V	
• Tension de remise en marche		24,2 V	
Classe climatique		T	

	NRX0080(E/C/S)	NRX0115(E/C/S)	NRX0130(E/C/S)
Plage de température de stockage			
• Réfrigérateur		0 °C … 12 °C	
• Compartiment congélation(NRX0035–0130[C/S] uniquement)		–15 °C … –5 °C	
• Mode de congélation (NRX0035–0130C/S uniquement)		–6 °C	
Utilisation prévue à température ambiante		16 °C … 43 °C	
Fluide frigorigène		R134a	
Quantité de fluide frigorigène	32 g	40 g	40 g
Équivalent CO2	0,046 t	0,057 t	0,057 t
Potentiel de réchauffement global (GWP)		1430	
Émissions sonores (EN 60704)		40 … 45 dB(A)	
Dimensions H x l x P	625 × 475 × 537 mm	745 × 525 × 568 mm	812 × 525 × 568 mm
Poids net	C, S : 20 kg E : 18 kg	C, S : 26 kg E : 24 kg	C, S : 27 kg E : 25 kg
Charge maximale			
• Par étagère de porte	5 kg	6 kg	6 kg
• Par porte	10 kg	E : 12 kg C/S : 18 kg	E : 12 kg C/S : 18 kg

15 Données techniques

Pour consulter la déclaration de conformité UE actuelle liée à votre appareil, reportez-vous à la page produit correspondante sur dometic.com ou contactez directement le fabricant (voir dometic.com/dealer).

Cet appareil est conforme au règlement R10 de la CEE ONU.

	NRX0090V
Capacité	
• Compartiment réfrigérateur	79 L
• Compartiment de congélation	8,4 L
• Capacité totale	87 L

FR NRX35-130

	NRX0090V
• Capacité totale (compartiment de congélation retiré)	92 L
Tension de raccordement	12 / 24 V⎓
Protection de la batterie d'alimentation (12 V)	
• Tension d'arrêt	10,4 V
• Tension de remise en marche	11,7 V
Protection de la batterie d'alimentation (24 V)	
• Tension d'arrêt	22,8 V
• Tension de remise en marche	24,2 V
Consommation d'énergie	0,35 kWh / 24 h
Classe climatique	T
Plage de température de stockage	
• Réfrigérateur	0 °C … 15 °C
• Compartiment de congélation	–12 °C … –5 °C
• Mode Congélateur	–5 °C ± 2 °C
Utilisation prévue à température ambiante	16 °C … 43 °C
Fluide frigorigène	R600a
Quantité de fluide frigorigène	22 g
Équivalent CO_2	0,000 t
Potentiel de réchauffement global (GWP)	3
Émissions sonores (EN60704)	
• Mode PERFORMANCE	< 40 dB(A)
• Mode SILENCIEUX	37 dB(A)
Dimensions H x l x P	821 mm × 486 mm × 480 mm
Poids net	22 kg