DOMETIC

WINDOWS & DOORS
RV BLINDS



FP300

EN **Windscreen blackout system**
Installation and Operating manual.....3

DE **Windscreen blackout system**
Montage- und Bedienungsanleitung.....10

FR **Windscreen blackout system**
Instructions de montage et de service.....18

ES **Windscreen blackout system**
Instrucciones de montaje y de uso.....25

PT **Windscreen blackout system**
Instruções de montagem e manual de instruções.....32

IT **Windscreen blackout system**
Istruzioni di montaggio e d'uso.....39

NL **Windscreen blackout system**
Montagehandleiding en gebruiksaanwijzing.....46

DA **Windscreen blackout system**
Monterings- og betjeningsvejledning.....53

SV **Windscreen blackout system**
Monterings- och bruksanvisning.....60

NO **Windscreen blackout system**
Monterings- og bruksanvisning.....67

FI **Windscreen blackout system**
Asennus- ja käyttöohje.....74

PL **Windscreen blackout system**
Instrukcja montażu i obsługi.....81

SK **Windscreen blackout system**
Návod na montáž a uvedenie do prevádzky.....88

CS **Windscreen blackout system**
Návod k montáži a obsluze.....95

HU **Windscreen blackout system**
Szerelési és használati útmutató.....102

HR **Windscreen blackout system**
Upute za montažu i rukovanje.....109

TR **Windscreen blackout system**
Montaj ve Kullanım Kılavuzu.....116

SL **Windscreen blackout system**
Navodila za montažo in uporabo.....123

RO **Windscreen blackout system**
Manual de instalare și de utilizare.....130

BG **Windscreen blackout system**
Ръководство за инсталация и работа.....137

ET **Windscreen blackout system**
Paigaldus- ja kasutusjuhend.....144

EL **Windscreen blackout system**
Εγχειρίδιο τοποθέτησης και χρήσης.....151

LT **Windscreen blackout system**
Montavimo ir naudojimo vadovas.....159

LV **Windscreen blackout system**
Uzstādīšanas un lietošanas rokasgrāmata.....166

Copyright

© 2024 Dometic Group. The visual appearance of the contents of this manual is protected by copyright and design law. The underlying technical design and the products contained herein may be protected by design, patent or pending patent. The trademarks mentioned in this manual belong to Dometic Sweden AB. All rights are reserved.

Français

1 Remarques importantes....18
2 Signification des symboles.... 18
3 Consignes de sécurité et instructions de montage.... 18
4 Contenu de la livraison....19
5 Usage conforme.... 19
6 Montage du produit....20
7 Utilisation du produit....23
8 Nettoyage et entretien....24
9 Mise au rebut.... 24
10 Garantie.... 24

1 Remarques importantes

Veuillez lire et suivre attentivement l'ensemble des instructions, directives et avertissements figurant dans ce manuel afin d'installer, d'utiliser et d'entretenir le produit correctement à tout moment. Ces instructions DOIVENT rester avec le produit.

En utilisant ce produit, vous confirmez expressément avoir lu attentivement l'ensemble des instructions, directives et avertissements et que vous comprenez et acceptez de respecter les modalités et conditions énoncées dans le présent document. Vous acceptez d'utiliser ce produit uniquement pour l'usage et l'application prévus et conformément aux instructions, directives et avertissements figurant dans le présent manuel, ainsi qu'à toutes les lois et réglementations applicables. En cas de non-respect des instructions et avertissements figurant dans ce manuel, vous risquez de vous blesser ou de blesser d'autres personnes, d'endommager votre produit ou d'endommager d'autres biens à proximité. Le présent manuel produit, y compris les instructions, directives et avertissements, ainsi que la documentation associée peuvent faire l'objet de modifications et de mises à jour. Pour obtenir des informations actualisées sur le produit, consulter le site documents.dometic.com.

2 Signification des symboles

AVIS !
indique une situation dangereuse qui, si elle n'est pas évitée, peut entraîner des dommages matériels.

REMARQUE Informations complémentaires sur l'utilisation de ce produit.

3 Consignes de sécurité et instructions de montage

Respectez les consignes de sécurité et autres prescriptions imposées par le constructeur du véhicule et par les professionnels de l'automobile.

Si vos connaissances techniques en matière d'installation d'éléments dans un véhicule sont insuffisantes, nous vous recommandons de faire installer le système d'occultation de pare-brise avant par un spécialiste.

REMARQUE Attention de ne pas endommager de lignes au montage dans le véhicule.

REMARQUE N'occultez **pas** le pare-brise pendant le trajet.

4 Contenu de la livraison

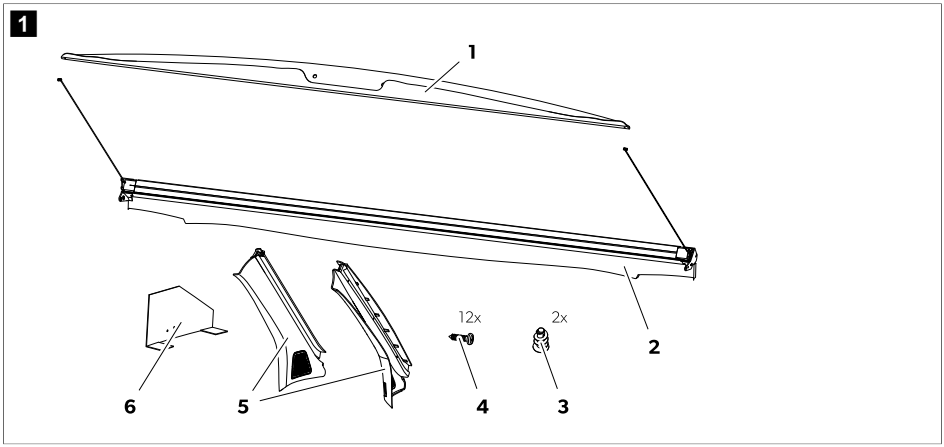

Pos.	Quantité	Description
1	1	Cache
2	1	cassette
3	2	Cheville 6GK
4	12	boulon 3,5 mm × 13 mm
5	2	Rail de guidage
6	1	Gabarit de perçage

5 Usage conforme

Le système d'occultation de pare-brise Dometic FP300 (numéro d'article : 9104121168) convient aux pare-brises Fiat Ducato de type 250 fabriqués à partir de 07/2006, Fiat Ducato de type 290, fabriqués à partir de 07/2014, Peugeot Boxer et Citroën Jumper de construction identique (sans compartiment de rangement dans le toit, lit escamotable, ni airbag rideau).

Le système d'occultation de pare-brise Dometic FP300 convient aux véhicules **sans** rétroviseur intérieur. Les véhicules peuvent avoir un système de capteur de pluie ou de caméra.

Ce produit convient uniquement à l'usage et à l'application prévus, conformément au présent manuel d'instructions.

Ce manuel fournit les informations nécessaires à l'installation et/ou à l'utilisation correcte du produit. Une installation, une utilisation ou un entretien inappropriés entraînera des performances insatisfaisantes et une éventuelle défaillance.

Le fabricant décline toute responsabilité en cas de blessure ou de dommage résultant :

- d'un montage ou d'un raccordement incorrect, y compris d'une surtension.
- d'un entretien inadapté ou de l'utilisation de pièces de rechange autres que les pièces de rechange d'origine fournies par le fabricant.
- de modifications apportées au produit sans autorisation explicite du fabricant.
- d'usages différents de ceux décrits dans ce manuel.

Dometic se réserve le droit de modifier l'apparence et les spécifications produit.

6 Montage du produit

REMARQUE Le gabarit de l'emballage permet de marquer les alésages pour le store.

> Montez le store comme sur les schémas : fig. 2 à fig. 10.

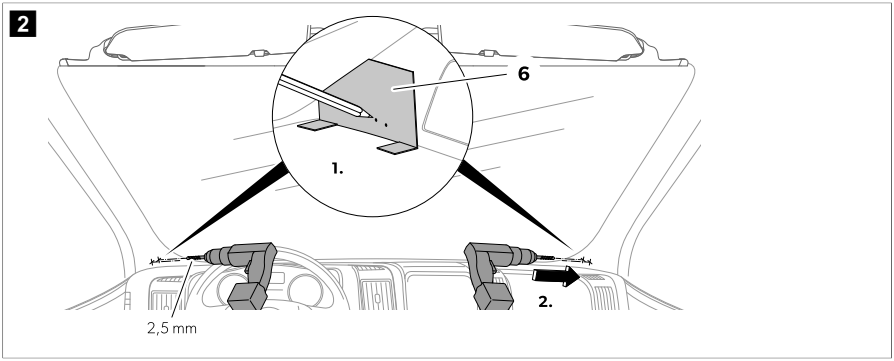

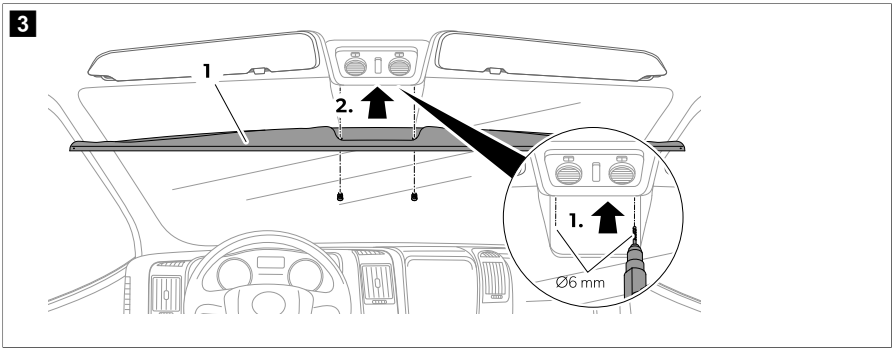

4

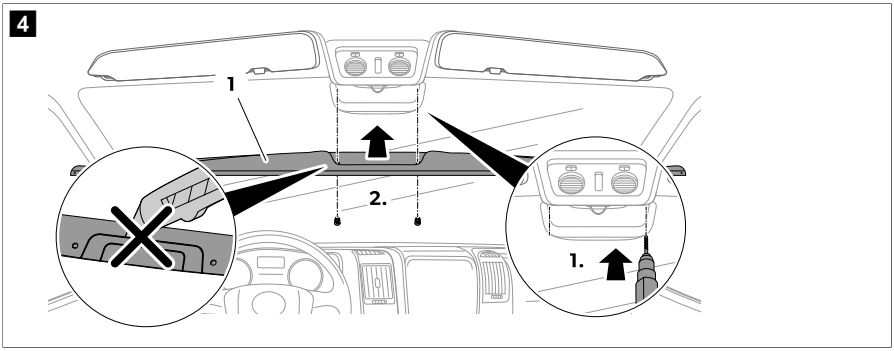

5

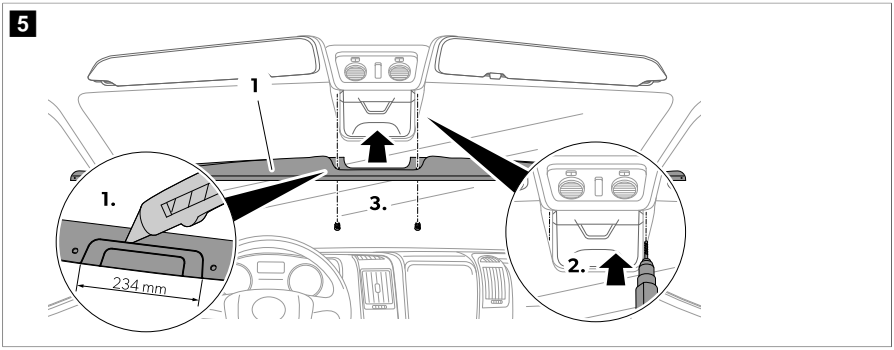

6

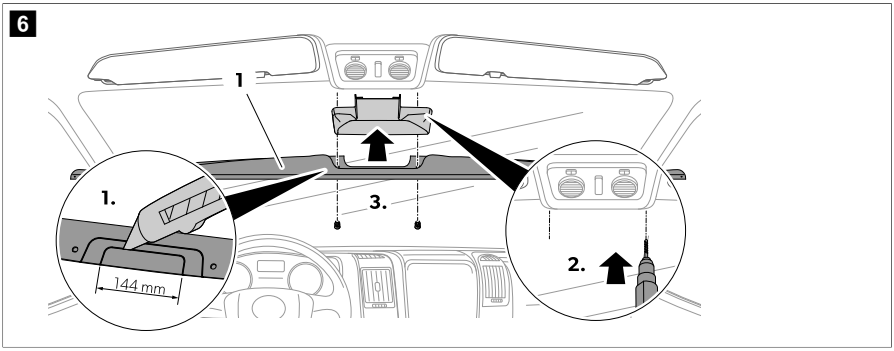

> La tension du cordon (2) peut être adaptée en décalant l'anneau de laiton (1).

7

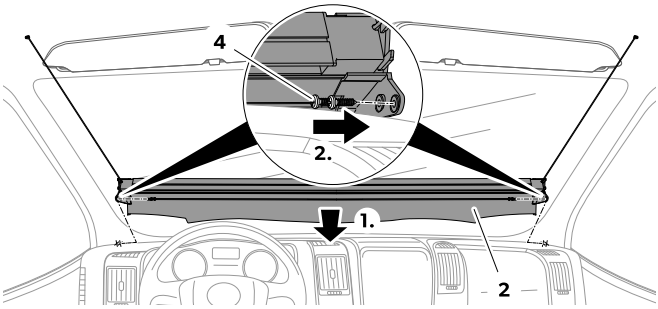

8

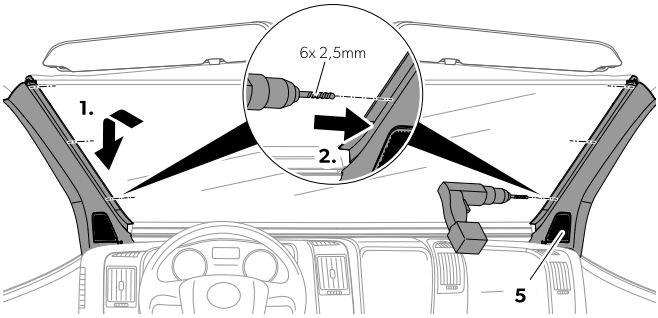

9

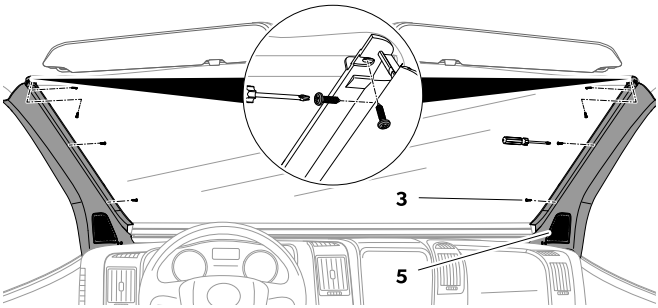

10

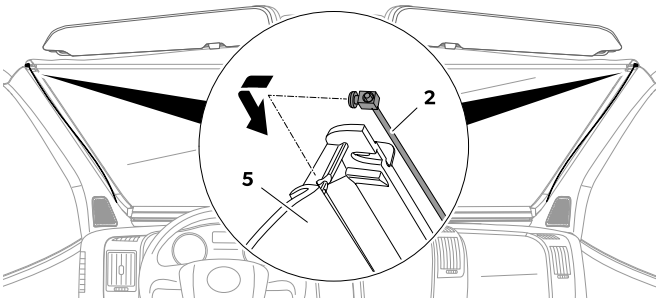

7 Utilisation du produit

11

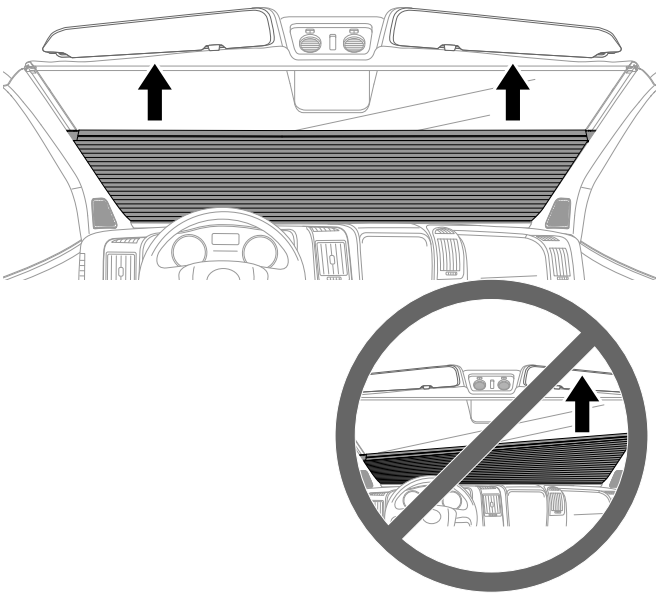

> Pour fermer le store, tirez-le vers le haut et mettez-le dans la position souhaitée.
  Les deux bandes dans les rails de guidage maintiennent le store dans la position souhaitée.
> Pour ouvrir le store, faites-le remonter lentement à deux mains dans son logement.

8 Nettoyage et entretien



AVIS ! Risque d'endommagement.
N'utilisez **aucun** objet coupant ou dur, ni de détergents pour le nettoyage. Cela pourrait endommager le produit.

> Nettoyez de temps en temps le produit avec un chiffon humide.
> Ne laissez **pas** le store fermé pendant une période prolongée pour éviter que le matériau ne s'use.

9 Mise au rebut



Dans la mesure du possible, veuillez éliminer les emballages dans les conteneurs de déchets recyclables prévus à cet effet. Contactez le centre de recyclage local ou votre revendeur spécialisé pour savoir comment mettre le produit au rebut conformément aux réglementations nationales et locales en vigueur.

10 Garantie

La période de garantie légale s'applique. Si le produit est défectueux, veuillez contacter votre revendeur ou la filiale locale du fabricant (voir dometic.com/dealer).

Pour toutes réparations ou autres prestations de garantie, veuillez joindre au produit les documents suivants :

- une copie de la facture avec la date d'achat.
- Un motif pour la réclamation ou une description du dysfonctionnement.