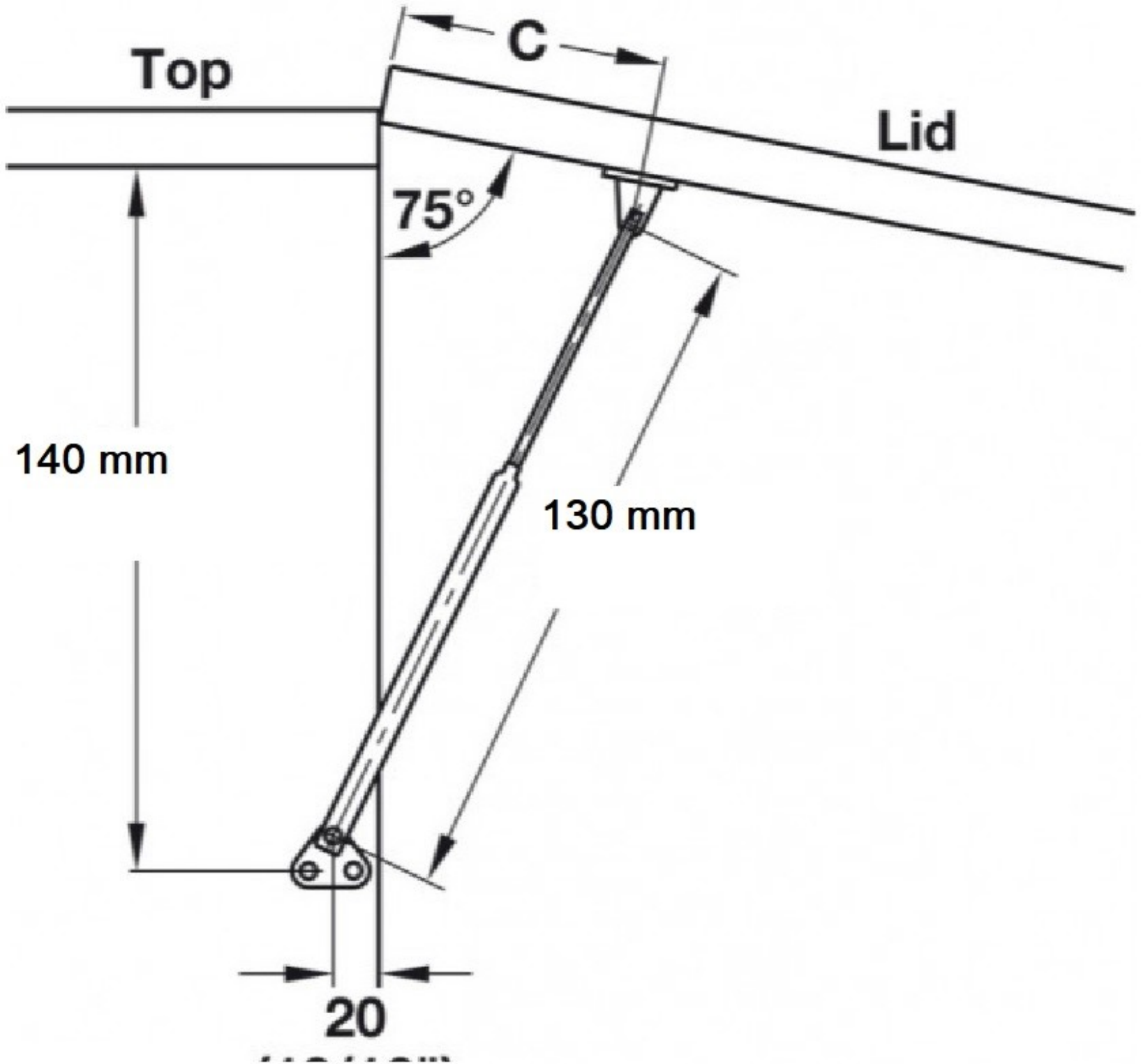
Top
C
Lid
75°
140 mm
130 mm
20